SILVERLINE

KULLANMA KILAVUZU

Montaj talimatı

DAVLUMBAZ

MANHATTAN

İçindekiler

1 GİRİŞ **4**

2 TEKNİK ÇİZİM **5**

3 UYARI VE EMNİYET TEDBİRLERİ **7**

3.1 HAYATİ TEHLİKE ZEHİRLENME TEHLİKESİ 9

4 KARBON FİLTRELİ VE KARBON FİLTRESİZ KULLANIM **15**

5 KARBON FİLTRE DEĞİŞİMİ **17**

6 TEMİZLİK VE KORUYUCU BAKIM **18**

6.1 ALÜMİNYUM FİLTRELERİN TEMİZLENMESİ 19

6.2 BULAŞIK MAKİNESİNDE YIKAMA 19

6.3 ELDE YIKAMA 19

7 CİHAZIN KONUMU **20**

7.1 Kurulum / Montaj 20

7.2 ENERJİ TASARRUFU İÇİN ÖNERİLER 20

8 PAKET İÇERİĞİ **22**

9 ÜRÜNE GENEL BAKIŞ **23**

10 MONTAJ **24**

10.1 BACALARIN MONTAJI 26

10.2 DUVARDAN ÇIKIŞ 28

11 ÜRÜNÜN KULLANIMI **29**

11.1 4 SPD DOKUNMATİK ÜRÜN KULLANIMI 29

12 UZAKTAN KUMANDA **32**

13 LAMBALARIN DEĞİŞİMİ **42**

14 YETKİLİ SERVİS **43**

15 TEKNİK TABLO **45**

16 SİGORTA **46**

17 GARANTİ ŞARTLARI **48**

18 GARANTİ BELGESİ **49**

1 GİRİŞ

Bu kılavuz ve güvenlik bilgileri size, emniyetli bir montajın yanı sıra arızasız ve güvenli bir kullanım için gerekli tüm bilgileri aktarmaktadır.

- Cihazı kullanmadan önce, bu kılavuzu ve güvenlik bilgilerini baştan sona okuyunuz.
- Kılavuzu uygun bir yerde saklayınız.
- Cihazı başkasına verdiğiniz taktirde, bu kılavuzu ve güvenlik bilgilerini de beraberinde veriniz.
- Bu kullanım kılavuzunun dikkate alınmaması, ağır yaralanmalara ve cihazda hasarlara neden olabilir.
- Bu kılavuzun dikkate alınmaması yüzünden meydana gelen hasarlar konusunda herhangi bir sorumluluğa sahip değiliz.

Bu kılavuzdaki resimler, eylemlerin görselleştirilmesine hizmet etmektedir. Resimlerde cihazın herhangi bir modeli tasvir edilmiştir. Ancak tüm açıklamalar veya resimler, diğer modeller için de geçerlidir.

2 TEKNİK ÇİZİM

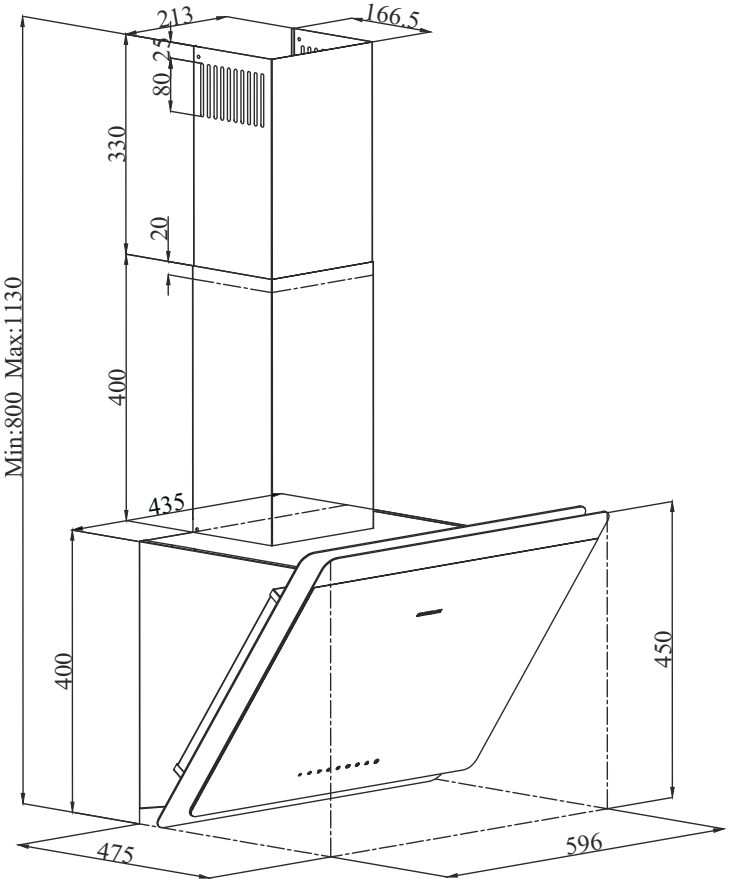

Res. 1

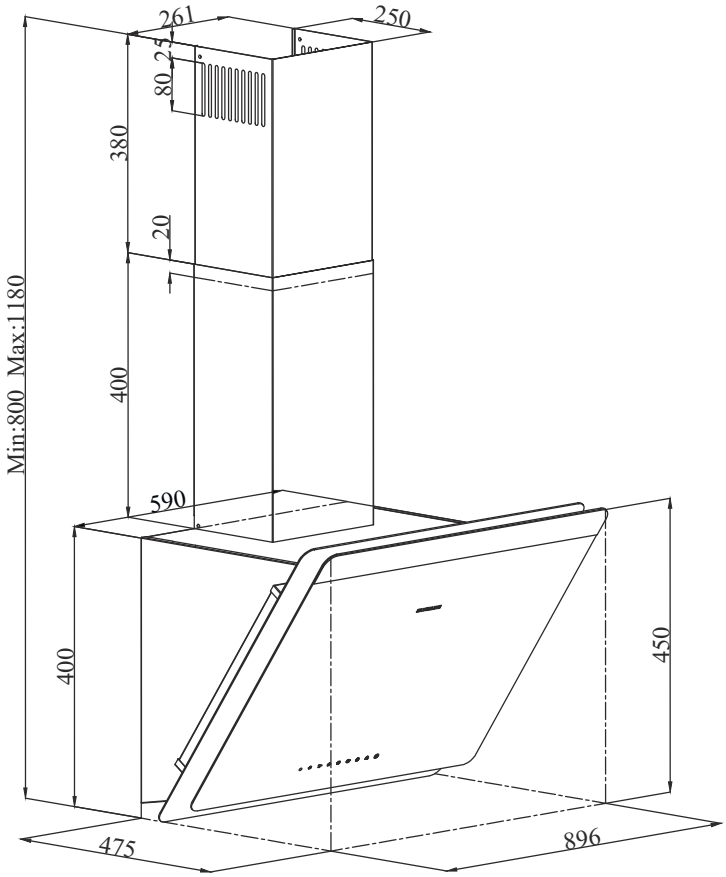

Res. 2

3 UYARI VE EMNİYET TEDBİRLERİ

UYARI VE EMNİYET TEDBİRLERİ

- Bu cihaz, güvenli bir şekilde kullanılmasıyla ilgili kendilerine gözetim veya talimat verilmişse ve içermiş olduğu tehlikeler kendileri tarafından anlaşılmışsa 8 yaş ve üzeri çocuklar ve fiziksel, duyusal veya zihinsel yetenek eksikliği bulunmayan veya tecrübe ve bilgi eksikliği olmayan kişiler tarafından kullanılabilir.
- ’Çocuklar cihazla oynamamalıdır. Temizlik ve kullanıcı bakım işlemleri, başlarında bir büyük olmadığı sürece çocuklar tarafından yapılmamalıdır.
- Bu ürün evde kullanılmak üzere tasarlanmıştır.
- Ürününüzün kullanma voltajı 220-240 Volt~50 - 60 Hz dir.
- Ürününüzün şebeke kablosuna topraklı fiş monte edilmiştir. Bu kablo mutlaka topraklı bir prize takılmalıdır.
- Bütün elektrik tesisatı kalifiye bir elektrikçi tarafından yapılmalıdır.
- Yetkisiz kişilerce yapılan kurulum düşük performansla çalışmaya, ürünün zarar görmesine ve kazalara sebep olabilir.
- Montajda cihazın besleme kablosu, bir yere sıkıştırılmaya, ezilmeye maruz bırakılmamalıdır.Besleme kablosu ocakların yakınından geçirilmemelidir.Bu gibi durumlarda eriyip yangına sebep olabilir.
- Ürünün montajı yapılmadan fişi prize takmayınız.
- Herhangi bir tehlike halinde ürünün elektriğini kesebilmek amacıyla fişi prizden kolayca ulaşılabilir yerde olmasını sağlayınız.
- Ürününüzün lambaları uzun süre çalıştığında dokunmayınız. Lambalar sıcak olacağından elinizi yakabilir.
- Mutfak aspiratörleri normal yemek yapımıyla ev tipi kullanım için üretilmiştir. Diğer amaçlar için kullanılırsa arıza riski vardır ve garanti kapsamı dışına çıkar.
- Çıkış havasının boşaltılması ile ilgili yetkili makamların kural yönergelerine uyunuz.(Bu uyarı bacasız kullanımlar için geçerli değildir.)
- Alev alan yiyecekler cihazın altında pişirilmemelidir.
- Ocakların üzerine tencere, tava vb. koyduktan sonra ürününüzü çalıştırınız. Aksi halde yüksek ısı ürününüzün bazı parçalının deforme olmasına sebep olabilir.

- Ocakların üzerinde tencere, tava vb. almadan önce ocağı kapatınız.
- Ocak üzerinde kızgın yağ bırakmayınız. İçinde kızgın yağ bulunan kaplar kendiliğinden tutuşmaya sebep olabilir.
- Kızartma cinsi vb. yemekler yaparken yağlar alev alabilir perde ve örtülerinize dikkat ediniz.
- Filtrelerin zamanında değiştirilmesini sağlayınız. Zamanında değiştirilmeyen filtreler üzerinde biriken yağlardan dolayı yangın riski taşır.
- Filtre yerine aleve dayanıksız filtreleme malzemeleri kullanmayınız.
- Ürününüzü filtresiz çalıştırmayınız, ürün çalışır durumdayken filtreleri çıkartmayınız.
- Herhangi bir alevlenme başlaması halinde, aspiratörün ve pişirme cihazlarının enerjisini kesiniz. (Cihazın fişini prizden çekiniz veya ana şarteli kapatınız).
- Temizlik periyodik zamanlara uygun yapılmaz ise ürününüz yangın riski oluşturabilir.
- Bakım işlemlerinden evvel cihazın enerjisini kesiniz. (Cihazın fişini prizden çıkarınız veya ana şarteli kapatınız.)
- Elektrikli ocak üstü davlumbaz ve elektrikten başka enerji ile beslenen cihazlar aynı anda çalışırken odadaki negatif basınç 4 Pa (4 X 10 bar)'ı aşmamalıdır.
- Ürününüzün kullanılacağı ortamda akaryakıt veya gaz halindeki yakıtlarla çalışan, örneğin kat kaloriferi gibi, bu cihazın egzostu bulunduğu hacimden tam anlamıyla yalıtılmış veya cihaz hermetik tip olmalıdır.
- Ürününüze baca bağlantısı yaptığınızda 150mm veya120 mm çaplı borular kullanınız. Yapılan boru bağlantısı mümkün olduğu kadar kısa ve az dirsekli olmalıdır.
- Çocuklar cihaz ile oynamamalıdır.
- Güvenliğiniz için, aspiratör tesisatında "MAX 6 A" sigorta kullanınız.
- Ambalaj malzemeleri tehlikeli olabileceğinden çocuklardan uzak tutunuz.
- Besleme kablosu hasarlanırsa, tehlikeli bir duruma engel olmak için, imalatçısı veya onun servis acentesi ya da aynı derecede uzman bir personel tarafından değiştirilmelidir.
- Bir alevlenme başlaması halinde, aspiratörün ve pişirme cihazlarının enerjisini kesiniz, alevin üstünü kapatınız. Söndürmek için asla su kullanmayınız.

- Pişirme cihazları çalıştırıldığında erişilebilir bölümler sıcak olabilir.
- Cihazların güvenliğinden sorumlu bir kişi tarafından cihazın kullanımı ile ilgili gözetim ve yönetim sağlanmadıkça, bu cihazın, fiziksel, duyu ve zihinsel yetenekleri özürlü olan (çocuklar dahil) veya deneyim ve bilgi eksikliği olan kişiler tarafından kullanılması amaçlanmamıştır.
- Davlumbaz çıkışı başka dumanların bulunduğu hava kanallarına bağlanmamalıdır.
- Cihaz aynı zamanda ortamdaki havayı ve yakıt ile kullanılarak çalışan (örneğin gaz, dizel yakıtlar, kömür veya odun ile çalışan ısıtıcılar, şofben vb.) Birlikte çalıştırıldığında dikkatli olunmalıdır. Çünkü aspiratör ortamdaki havayı dışarıya attığı için yanmayı olumsuz etkileyebilir.
- Bu uyarı bacasız kullanımlar için geçerli değildir.
- Elektrikli ocak üstü davlumbaz, gaz veya diğer yakıtları kullanan cihazlarla aynı anda kullanıldığında, odanın havalandırması yeterli olmalıdır (havayı yalnızca odaya geri boşaltan cihazlara uygulanmayabilir)

3.1 HAYATİ TEHLİKE ZEHİRLENME TEHLİKESİ

TEHLİKE!

Uyarı - Boğulma Tehlikesi

Ambalaj malzemeleri çocuklar için tehlikelidir. Çocukların ambalaj malzemeleri ile oynamalarına kesinlikle izin vermeyiniz.

TEHLİKE!

Uyarı - Ölüm Tehlikesi

Geri emilen yanma gazları nedeniyle hayati tehlike, zehirlenme tehlikesi vardır. Yeterli hava girişi sağlanmadıkça cihazı hava çıkışlı kullanımda hava dolaşımlı gaz, yağ, odun veya kömürle çalışan sobalar, şofbenler, su ısıtıcıları vb. zehirli gazları baca yardımı ile dışarıya atan eşalar ile birlikte aynı anda kullanmayın.Res. 3

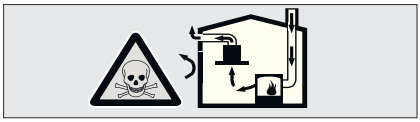

Res. 3: Zehirlenme Tehlikesi

Hava dolaşımlı eşyalar (örneğin gaz, yağ, odun veya kömürle çalışan sobalar, şofbenler, su ısıtıcıları) yanma havasını kurulum yerinden alırlar ve atık gazı bir atık gaz sistemi (örneğin baca) kanalıyla dışarıya aktarırlar.Çalışmakta olan davlumbazla birlikte mutfaktan ve komşu odalardan hava çekilir. Yeterli hava girişi sağlanmazsa vakum oluşur. Bu durumda bacadan ve atık gaz kanalından zehirli gazlar emilerek tekrar eve girer. Res. 3

- Bu nedenle temiz hava girişinin daima yeterli olması sağlanmalıdır.Res. 4

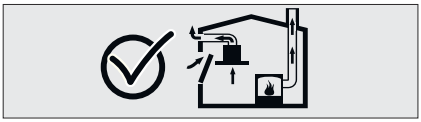

Res. 4

UYARI!

Yangın tehlikesi!

– Yağ filtresindeki yağ tortuları tutuşabilir.**Yağ filtresini en az 3 ayda bir temizleyiniz.**Cihazı kesinlikle yağ filtresi olmadan çalıştırmayınız.
– Yağ filtresinde ki yağ tortuları tutuşabilir. Cihazın yakınında kesinlikle açık ateş ile çalışılmamalıdır (örn. flambe). Cihazın katı yakıt (örn. odun veya kömür) kullanılarak ısıtılan bir ısıtma donanımının yakınına kurulmasına sadece, çıkarılamayan kapalı bir kapak mevcut olması halinde izin verilir. Kıvılcım saçılmamalıdır.
– Sıcak sıvı yağlar ve katı yağlar kolay alev alırlar. Sıcak sıvı yağlar ve katı yağlar asla gözetimsiz şekilde bırakılmamalıdır. Ateşi asla su ile söndürmeye çalışmayınız. Ocağı kapatınız. Alevleri dikkatlice bir kapak, yangın battaniyesi veya benzeri bir malzeme ile öldürünüz.
– Üzerinde pişirme kabı bulunmayan gazlı ocaklar çalışma sırasında yüksek ısı oluşturur. Ocakların üzerine

yerleştirilen bir havalandırma cihazı bu nedenle hasar görebilir veya yanabilir. Gazlı ocakları yalnızca üzerine pişirme kabı varken çalıştırınız.

– Birden çok gazlı ocağın aynı zamanda çalıştırılması yüksek ısıların oluşmasına neden olur. Ocakların üzerine yerleştirilen bir havalandırma cihazı bu nedenle hasar görebilir veya yanabilir. İki gaz ocağını, kesinlikle yüksek alev ayarında 15 dakikadan uzun süre çalıştırmayınız. 5kW (Wok) üzerinde güce sahip büyük bir brülör, iki gazlı brülörün gücüne eşittir.

UYARI!

Elektrik çarpma tehlikesi!

– Arızalı bir cihaz elektrik çarpmasına neden olabilir. Arızalı bir cihazı kesinlikle açmayınız. Elektrik fişini çekiniz veya sigorta kutusundan sigortayı kapatınız. Müşteri hizmetlerini arayınız.

– Usulüne aykırı onarımlar tehlike teşkil eder. Onarımlar ve hasarlı elektrik kablolarının değiştirilmesi, sadece tarafımızdan eğitilmiş bir müşteri hizmetleri teknisyeni tarafından yapılmalıdır. Cihaz arızalıysa elektrik fişini çekiniz veya sigorta kutusundan sigortayı kapatınız. Müşteri hizmetlerini arayınız.

– İçeri sızan su elektrik çarpmasına neden olabilir. Yüksek basınçlı veya buharlı temizleyici kullanılmamalıdır.

TEHLİKE!

Yaralanma tehlikesi!

– Kurulum esnasında keskin kenarlar nedeniyle yaralanma tehlikesi vardır. Cihazın kurulum çalışmaları boyunca daima koruyucu eldivenler kullanınız.
– Cihazın aşağı düşme riskinden ötürü tüm güvenlik cıvataları ve güvenlik kapakları kullanma kılavuzunda anlatıldığı şekilde montaj yapılmalıdır.
– Cihaz üzerine konulmuş cisimler düşebilir. Cihazın üzerine herhangi bir cisim koymayınız.
– LED ışıkların ışığı çok parlaktır ve gözlere zarar verebilir (risk grubu 1). Açık LED ışıklarına 100 saniyeden daha uzun süre doğrudan bakılmamalıdır.

UYARI!

Yanma tehlikesi, elektrik çarpma tehlikesi!

– Temizleme veya bakım çalışmasından önce,cihazın soğumasını bekleyiniz. Sigortayı kapatınız veya elektrik fişi çekilip prizden çıkarınız.
– Elektroniğe nem girmesi nedeniyle hasar tehlikesi vardır.Kumanda elemanlarını kesinlikle yaş bezle temizlemeyin.
– Yanlış temizleme sonucunda yüzey hasar görebilir. Paslanmaz çelikten yüzeyleri sadece fırçalanma yönünde temizleyin. Kumanda elemanları için paslanmaz çelik temizleyicisi kullanmayın.
– Keskin veya ovucu temizlik maddeleri nedeniyle yüzey hasar görebilir. Keskin ve ovucu temizlik maddelerini kesinlikle kullanmayın.

UYARI!

Yangın tehlikesi, yaralanma tehlikesi!

Kural dışı veya gerektiği şekilde yapılmayan onarımlardan dolayı sigortayı kapatınız veya cihazınızın besleme kablosunu prizden çıkarınız. Onarım çalışmalarını sadece yetkili servis veya yetkili uzman elemanlar yapmalıdır.

NOT!

Cihazın arıza veya hasar görmesi durumunda sigortayı kapatınız veya cihazınızın besleme kablosunu prizden çıkarınız ve yetkili servise telefon ediniz.

NOT!

Besleme kablosu hasarlanırsa, tehlikeli bir duruma engel olmak için, imalâtçısı veya onun servis acentesi ya da aynı derecede nitelikli bir personel tarafından değiştirilmelidir.

NOT!

Cihazın ampulleri bozulduğunda sigortayı kapatınız veya cihazınızın besleme kablosunu prizden çıkarınız. Bozuk ampulleri, diğer ampullerde aşırı yüklenme olmasının önlenmesi için derhal değiştiriniz (ampullerin önce soğumasını bekleyiniz).

DİKKAT!

Pişirme aletleri ile kullanıldığında erişilebilir parçalar ısınabilir.

TEHLİKE!

Bu cihazın hava çıkış borusu gaz veya diğer yakıtları kullanan cihazlardan çıkan dumanların dışarı atılması için kullanılan baca içerisine kesinlikle bağlanmamalıdır.

Hasar nedenleri

DİKKAT!

Korozyon hasarları nedeniyle hasar tehlikesi. Kondensat oluşumunu önlemek için yemek pişirirken cihazı daima çalıştırınız. Kondensat korozyon hasarlarına yol açabilir. Diğer lambalarda aşırı yüklenmeyi önlemek için arızalı lambaları hemen değiştiriniz. Elektroniğe nem girmesi nedeniyle hasar tehlikesi vardır. Kumanda elemanlarını kesinlikle ıslak bezle temizlemeyiniz. Yanlış temizleme sonucunda yüzey hasar görebilir. Paslanmaz çelikten yüzeyleri sadece fırçalanma yönünde temizleyiniz. Kumanda elemanları için paslanmaz çelik temizleyicisi kullanmayınız. Keskin veya ovucu temizlik maddeleri nedeniyle yüzey hasar görebilir. Keskin ve ovucu temizlik maddelerini kesinlikle kullanmayınız. Yoğuşma sıvısı geri akışı nedeniyle hasar tehlikesi vardır. Hava çıkış kanalını cihazdan hafif aşağı doğru (1° eğim) monte ediniz.

4 KARBON FİLTRELİ VE KARBON FİLTRESİZ KULLANIM

Bu cihazı, atık hava modunda ve dolaşımlı hava modunda kullanabilirsiniz.

Atık hava modu

Emilen hava, yağ filtreleri tarafından temizlenir ve bir boru sistemi üzerinden dışarı iletilir.Res. 5

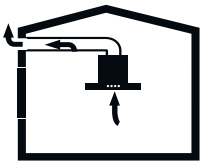

Res. 5: Karbon Filtresiz Hava Çıkışı

! NOT!

Atık hava, ne devrede olan bir duman veya atık gaz bacasına, ne de ısıtma kaynaklarının kurulu olduğu yerlerin havalandırılması için kullanılan bir bacaya aktarılmalıdır.

- Atık havanın devrede olmayan bir duman veya atık gaz bacasına aktarılması isteniyorsa, yetkili baca temizleme ustasının iznini almanız gerekir.
- Atık hava dış duvar üzerinden dışarı aktarılırsa, bir teleskopik duvar kasası kullanılmalıdır.

Dolaşımlı hava modu

Emilen hava, yağ filtreleri ve aktif karbon filtre tarafından temizlenir ve tekrar mutfağa geri aktarılır.Res. 6

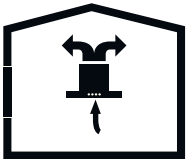

Res. 6: Karbon Filtreli Hava Dolaşımı

Dolaşımlı hava modunda kokuya neden olan maddeleri bağlamak için, bir aktif karbon filtresi takmalısınız. Cihazın dolaşımlı hava modunda çalıştırılması için söz konusu olan farklı olanaklar için yetkili satıcınıza danışınız. Bu işlem için gerekli aksesuarları ilgili satış yerleri, yetkili servis veya çevrimiçi satış merkezi üzerinden alabilirsiniz.

Bacası bulunmayan ortamlarda içerdeki havanın filtre edilerek tekrar içeriye verilmesinde aktif karbon filtre kullanılmalıdır. Aktif karbon filtre servisten veya satıcınızdan temin edilmelidir.Karbon filtreyi değiştirmeden önce cihazın enerjisini kesiniz.Karbon filtre baca çıkışı olmayan mutfaklarda kullanıldığı için kullanıma bağlı olarak her 3-5 ayda bir yenisi ile değiştirilmelidir.Karbon filtre hiçbir zaman yıkanmamalıdır.Karbon filtre kullanılsın yada kullanılmasın her durumda yağ filtreleri üründe takılı olmalıdır. Ürününüzü yağ filtresiz kullanmayınız.

5 KARBON FİLTRE DEĞİŞİMİ

KARBON FİLTRE

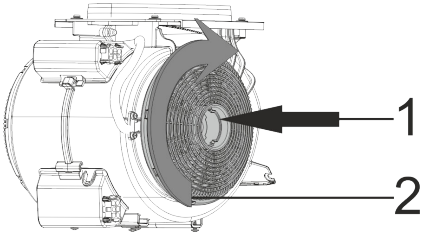

Res. 7: KARBON FİLTRE

Satın olmuş olduğunuz cihaz karbon filtreli kullanımına uygundur.

- 1-Karbon filtreyi yuvasına yerleştiriniz (Res. 7).
- 2-Karbon filtreyi saat yönünde çevirerek tamamen takıldığından emin olunuz (Res. 7).

Karbon filtre tamamen takılamazsa düşebilir ve ürününüze zarar verebilir.

TEHLİKE!

Karbon filtreleri kesinlikle yıkamayınız.

Karbon filtreleri çocuklardan uzak tutunuz.

6 TEMİZLİK VE KORUYUCU BAKIM

DİKKAT!

Temizleme işlemi, kullanıcı bakımı, gözetimsiz çocuklar tarafından yapılmamalıdır.

- Keskin veya ovucu temizlik maddeleri nedeniyle yüzey hasar görebilir. Keskin ve ovucu temizlik maddelerini kesinlikle kullanmayın.Cihazınız için uygun temizleme ve koruma maddelerini yetkili servisten temin ediniz.Cihaz yüzeyi ve kumanda üniteleri çizilmeye karşı hassastır.
- Yüzeyleri yumuşak, nemli bir bez, bulaşık deterjanı veya fazla tesirli olmayan bir cam silme maddesi ile temizleyiniz.Kuruyup yapışmış kirleri, nemli bir bez ile yumuşatınız.Kazımayınız!
- Kuru bezler, çizme ihtimali olan süngerler, ovalama gerektiren malzemeler, kum, soda, asit ya da klor içeren veya başka tesirli temizleme maddeleri kullanılması uygun değildir.
- Paslanmaz çelik yüzeyleri sadece taşlama yönüne doğru temizleyiniz.
- Kumanda üniteleri için paslanmaz çelik temizleme maddesi ve ıslak bezler kullanmayınız.Metal yağ filtrelerin temizlenmesi Kullanılmış olan metalik yağ filtreler, mutfakta oluşan nem ve buharın içerdiği yağlı parçacıkları tutar. Metal yağ filtreleri normal bir kullanım halinde (günde 1–2 saat) yaklaşık her üç ayda bir temizleyiniz.
- Aşırı tesirli, asitli veya lavgalı temizleyiciler kullanmayınız.
- Metal yağ filtrelerinin temizlenmesinde, cihazın içindeki metal yağ filtrelerinin tutucu düzenlerini de nemli bir bez ile temizleyiniz.
- Metal yağ filtreleri, bulaşık makinesinde veya elden yıkanarak temizleyebilirsiniz.
- Sprey temizlik malzemelerini direkt ürün üzerine uygulamayınız.
- Ürün üzerinde yanıcı ve/veya ağır dekoratif eşyalar bulundurmayınız.

6.1 ALÜMİNYUM FİLTRELERİN TEMİZLENMESİ

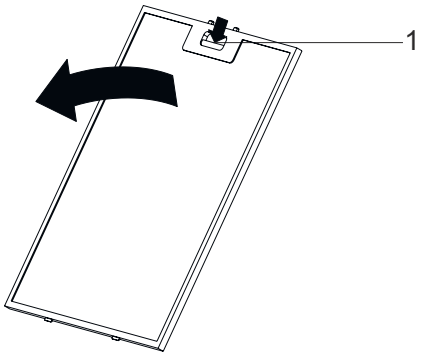

Res. 8

1 Alüminyum Filtre Tırnağı

Alüminyum yağ filtrelerini periyodik olarak en az 3 ayda bir temizleyiniz.

- Alüminyum filtreyi, alüminyum filtre tırnağına (1) bastırarak ok yönünde çekiniz(Res. 8).
- Alüminyum filtreyi çıkarırken diğer elinizle tutarak filtrenin düşmesini önleyiniz.
- Alüminyum filtreyi çıkarırken içerisinde birikmiş olan yağların damlamaması için filtre yüzeyini yere paralel olarak tutunuz.

6.2 BULAŞIK MAKİNESİNDE YIKAMA

Bulaşık makinesinde yıkama durumunda, hafif renk değişme söz konusu olabilir. Bunun metal yağ filtresinin fonksiyonu açısından bir etkisi yoktur.

- Çok kirlenmiş metal yağ filtrelerini, bulaşıklar ile birlikte yıkamayınız.
- Metal yağ filtreleri bulaşık makinesine gevşek veya serbest şekilde yerleştiriniz. Metal yağ filtreleri bulaşık makinası içerisine sıkıştırılmadan yerleştirilmelidir.

6.3 ELDE YIKAMA

İnatçı kirlerde özel bir yağ çözme maddesi kullanabilirsiniz. Bu maddeyi, yetkili satış merkezi üzerinden alabilirsiniz.

– *Metal yağ filtrelerini, bulaşık deterjanlı sıcak su içinde yumuşatınız.*
– *Temizleme işi için bir fırça kullanınız ve metal yağ filtrelerdeki sıvıların iyice akmasını bekleyiniz.*
– *Filtreleri temizleme işlemi ardından iyice durulayınız.*

7 CİHAZIN KONUMU

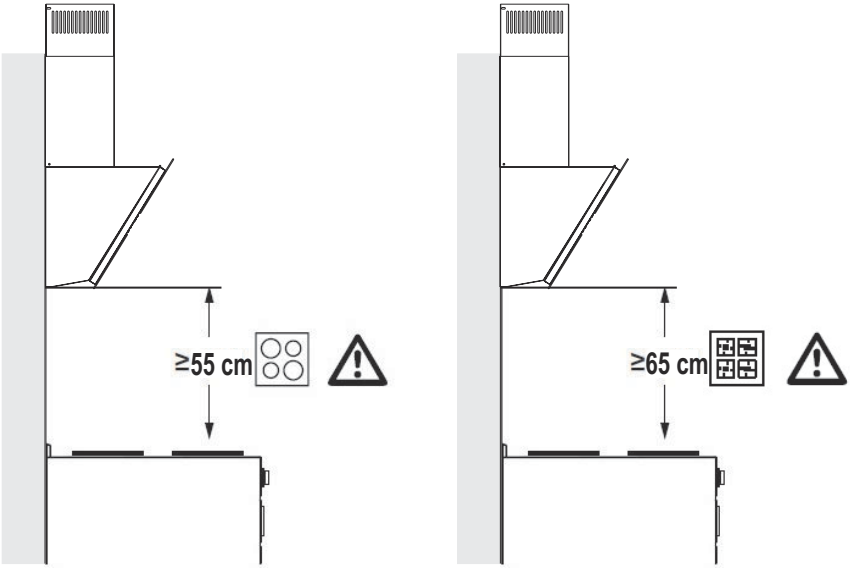

Res. 9

Davlumbazın kurulumu tamamlandığında ürün ile elektirikli ocaklar arasında en az 55 cm Gazlı veya diğer yakıtlarla çalışan ocaklar arasında en az 65 cm mesafe olmalıdır (Res. 9).

7.1 Kurulum / Montaj

- Cihazınızda bir deformasyon olmadığını kontrol ediniz.
- Nakliye arızaları derhal nakliye sorumlusuna rapor edilmelidir.
- Görülen hatalar ayrıca satıcıya da bildirilmelidir.
- Çocukların ambalajlama malzemeleriyle oynamasına izin vermeyiniz!!!

7.2 ENERJİ TASARRUFU İÇİN ÖNERİLER

- Düzenli olarak karbon filtrelerini değiştiriniz.
- Düzenli olarak alüminyum filtrelerinizi temizleyiniz, kirli filtre hava geçişini engelleyeceği için cihazınızı daha yüksek kademede kullanmak zorunda kalabilirsiniz.

- Cihazınızı kademelerine uygun olarak kullanınız.
- Yüksek kademede kullanım enerji sarfiyatınızı arttıracaktır.

8 PAKET İÇERİĞİ

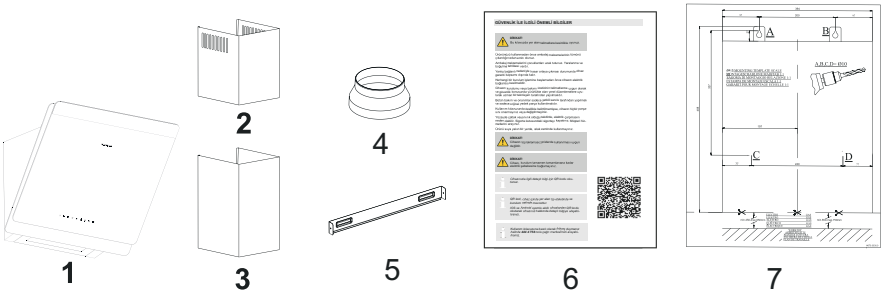



Res. 10

1- Ürün
2- İç Baca
3- Dış Baca
4- 150mm Baca Adaptörü (opsiyon)
5- Baca Bağlantı Sacı
6- Güvenlik Uyarı Kağıdı / Kullanma Kılavuzu
7- Montaj Şablonu
8- Uzaktan kumanda (opsiyon)
9- Ø6mm Plastik Dubel
10- Ø10mm Plastik Dubel
11- 5,5x50 Duvar Askı Vidası
12- 3,9x22 Baca Bağlantı Sacı Vidası
13- 3,5x9,5 Baca Bağlantı Vidası
14- Askı Scaı
15- M5x8 YSB Vida
16- Baca Klepesi Opsiyon)

9 ÜRÜNE GENEL BAKIŞ

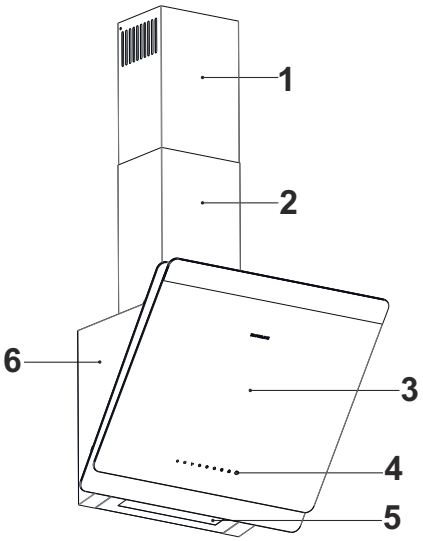

Res. 11

1- İç Baca
2- Dış Baca
3- Kenardan Emiş Sacı/Camı
4- Kontrol Paneli
5- Ocak Aydınlatması
6- Gövde

10 MONTAJ

Duvarın Kontrol Edilmesi

- Duvar düz, dik konumda ve yeterli taşıma gücüne sahip olmalıdır.
- Matkap deliklerinin derinliği, civata uzunluğuna uygun olmalıdır.
- Ekte ki civatalar ve dubeller, tuğladan yapılmış duvarlar için kullanıma uygundur. Başka konstrüksüyonlar için (örn. alçı, plaka, gözenekli beton,) uygun sabitleme dubelleri ve civataları kullanınız.

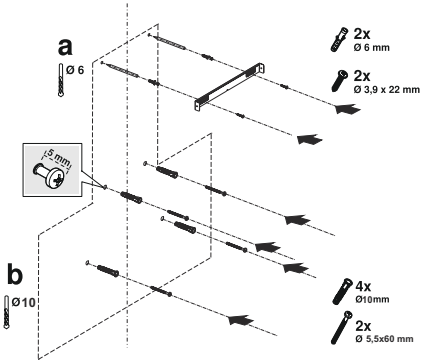

Res. 12

TEHLİKE!

Duvarı delme işlemi yapmadan önce delmeyi planladığınız noktaların etrafından elektrik, gaz veya su borularının geçmediğinden emin olunuz.

1. Tavandan davlumbazın alt kenarına kadar duvara dik bir orta konum çizgisi çiziniz (Res. 12).

2. Baca bağlantı sacının ortasında bir çentik yer almaktadır. Baca bağlantı sacı üzerinde yer alan bu çentiğin orta noktasını duvara dik olarak çizdiğiniz çizgiye yerleştiriniz. Yatay olarak hizalayınız ve baca bağlantı sacının montaj yapılacağı delikleri kalem yardımıyla işaretleyiniz (Res. 12/a).

İşaretlemiş olduğunuz noktaları Ø6mm matkap ile deliniz ve 2 adet Ø6mm plastik dubelleri bu deliklere çakınız (Res. 12/a).

Baca bağlantı sacını 3,9x22 vidalar ile duvara sabitleyiniz (Res. 12/a).

3. Davlumbazın askı deliklerini delmak için montaj şablonunu cihazın montaj yapılacağı yüzeye yapıştırınız ve montaj deliklerini işaretleyiniz (Res. 12/b).

4. Askı deliklerini Ø10mm matkap ile deliniz ve dubelleri çakınız (Res. 12/b).

2 adet 5,5x60 askı vidasını vida başı ile duvar arasında 5 mm boşluk kalacak şekilde vidalayınız (Res. 12/b).

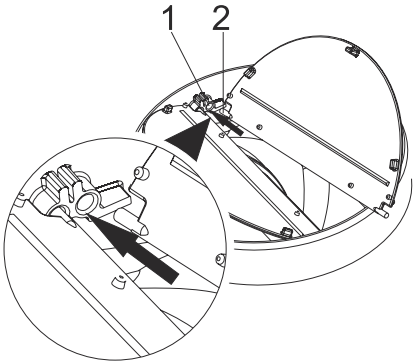

Res. 13

1- Klepe Pimi Yuvası
2- Klepe Pimi

Cihazın montaj aksesuarları içerisinde iki adet baca klepesi yer almaktadır. Bu baca klepelerini motor çıkışına aşağıda ki şekilde takınız.

- Klepe üzerinde yer alan plastik pimİ (Res. 13 / 2) motor çıkışı içerisinde yer alan pim yuvasına (Res. 13 / 1) geçiriniz. Daha sonra klepe üzerinde ki diğer pimi takmak için klepeyi hafifçe esneterek diğer pim yuvasına takınız (Res. 13).

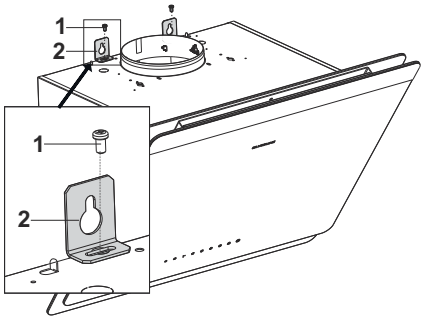

Res. 14:

1- M5x8 YSB Vida
2- Askı Sacı

Paket içeriği içerisinde yer alan iki adet askı saclarını gövde üzerine M5x8 vidalar ile takınız (Res. 14).

Cihazın Hazırlanması

- Filtre kapağını açınız.
- Metal yağ filtresini açınız.
- Hava tahliye boru çapı 150mm den küçükse Ø150/120 mm baca adaptörünü takınız.

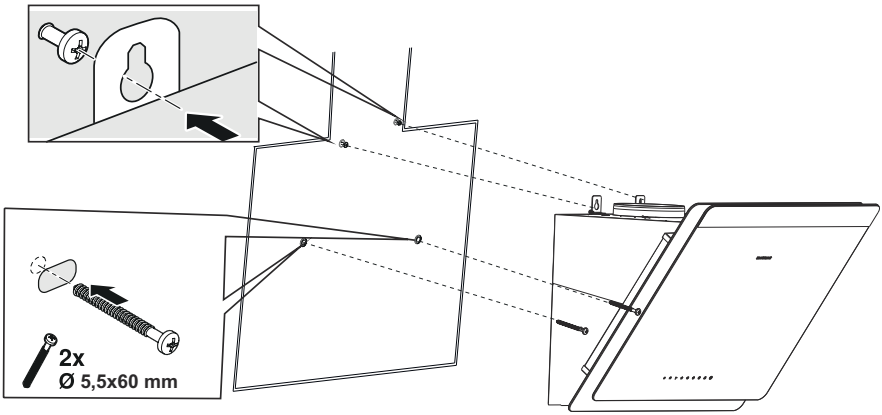

Res. 15

1. Cihazı gövdesinden tutarak daha önceden duvara vidalamış olduğunuz askı vidalarına takınız ve askı vidalarını iyice sıkınız (Res. 15).

2. Cihazın iç kısmında yer alan montaj deliklerinden iki adet 5,5x60 vida ile duvara sabitleyiniz (Res. 15).

3. Cihazın alüminyum yağ filtresini takınız.

Eğer cihaz karbon filtresiz kullanılacaksa hava çıkış boru montajını yapınız.

10.1 BACALARIN MONTAJI

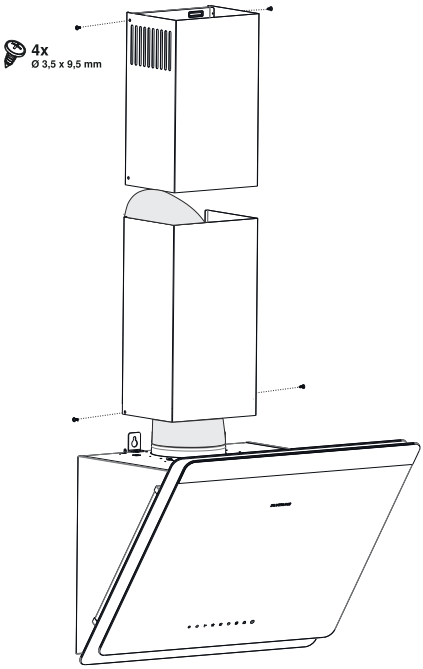

Res. 16

Hava Çıkış Bağlantısının Kurulması

- Hava çıkış borusunun bir ucunu doğrudan hava çıkış alanına sabitleyiniz.
- Hava çıkış borusunun diğer ucunu ürün üzerinde yer alan hava çıkışına sabitleyiniz.
- Bağlantı yerlerini uygun şekilde izole ediniz.

Sac Bacaların Montajı

- Eğer bacalar üzerinde koruyucu folyo varsa çekerek çıkarınız.
- Üst bacayı yukarıya doğru çekerek sağ ve son tarafından baca bağlantı sacına vidalayınız.
- Alt bacayı gövdeye sağ ve sol tarafından vidalayınız.

10.2 DUVARDAN ÇIKIŞ

Duvardan havalandırma

Davlumbazdaki motor 90 derece döndürülebilir, bu şekilde havalandırma duvarlar arasından dışarı çıkabilir, aşağıdakileri talimatları uygulayın:

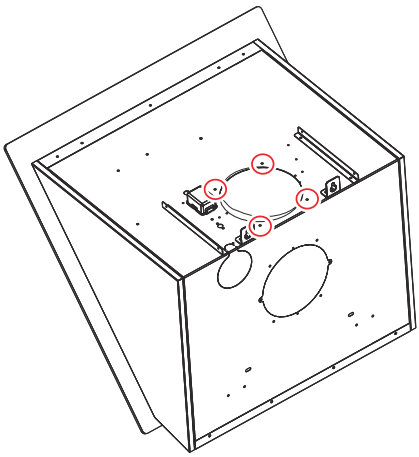

Res. 17: Motorun vidalarını gevşetin

1. Motorun vidalarını gevşetin (Res. 17).

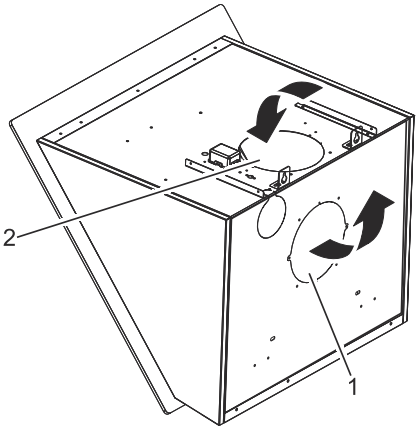

Res. 18: Motoru döndürün.

2. Motoru döndürmek için önceden kesilmiş arka plakaya dikkatlice bastırın ve hafifçe vurun. (Res. 18/1).

3. Motoru döndürün ve arkasındaki açık deliğe yerleştirin.

⇨ Şimdi motoru kalıcı olarak monte etmek için 4 vidayı sıkın.

4. Üst kısımdaki deliği kapatmak için beraberindeki 2 vida ile birlikte yivli plakayı kullanın (Res. 18/2).

11 ÜRÜNÜN KULLANIMI

11.1 4 SPD DOKUNMATİK ÜRÜN KULLANIMI



Res. 19

1. Lambayı açmak ve kapatmak için bu tuşa basınız.

Lamba tuşuna 1. basımda ana aydınlatma açılır, 2. basımda RGB açılır, 3. basımda her ikisi de açılır, 4. basımda ise her ikisi de söner.

2. Bu tuşa basıldığında ürün 1. hız kademesinde çalışacaktır.

3. Bu tuşa basıldığında ürün 2. hız kademesinde çalışacaktır.

4. Bu tuşa basıldığında ürün 3. hız kademesinde çalışacaktır.

5. Bu tuşa basıldığında ürün 4. hız kademesinde çalışacaktır.

6. Filtre temizlik uyarı ışığıdır. Bu ikon yandığında alüminyum filtrelerin temizlenmesi gerekmektedir. filtre temizliği için bakınız (*Bölüm 6.1 „ALÜMİNYUM FİLTRELERİN TEMİZLENMESİ“ sayfa 19*). Cihazın filtrelerini temizledikten sonra mobil uygulama içerisinden temizlik uyarı ışığını söndürünüz.

7. Hi butonu ıot bağlantısını sağlamak için kullanılır, butona 5 saniye basıldığında ıot aktif olur ve bağlantı sağlanana kadar yanıp söner. Bağlantı sağlandıktan sonra led sabit yanar.

Timer fonksiyonunu devreye almak için , ve tuşlarından herhangi birine 3 saniye basılı tutunuz. Timer fonksiyonu devreye girdiğinde ilgili buton işareti 15 dk boyunca yanıp sönecektir. Bu aşamadan sonra 15 dakikalık timer fonksiyonu devreye girecek ve ürün 15 dakika sonunda kendiliğinden kapanacaktır.

Timer fonksiyonu devreye alındıktan sonra herhangi bir tuşa basıldığında timer fonksiyonu devre dışı kalacaktır.

Timer fonksiyonu devreye alınmadan önce çalışan tüm fonksiyonlar 15 dakika sonunda kapanacaktır.

Timer fonksiyonu devreye alındıktan sonra çalıştırılan tüm fonksiyonlar 15 dakika sonunda da çalışmaya devam edecektir.

Silverline Hi Kurulum ve Kullanıcı Hesap Ayarları

Silverline Hi uygulaması ile Silverline davlumbazını uzaktan bağlantı sağlayarak kullanabilirsiniz.

Davlumbazınızı cep telefonunuzdan veya tabletinizden kontrol etmek için Silverline Hi aplikasyonunu indirmelisiniz.

Ürününüzün üzerine bulunan etiketteki ilk QR kodu okutarak App store veya Play Store'dan Silverline Hi uygulamasını indirebilirsiniz. Uygulamayı indirdikten sonra kullanıcı hesabı oluşturarak uygulamaya giriş yapabilirsiniz.

Ürün Ekleme

Uygulamaya giriş yaptıktan sonra + "cihaz ekle" butonuna tıklanarak cihaz ekleme işlemi başlatılabilir. Bunun için ürününüzün üzerinde bulunan etiketteki ikinci QR kodu okutun ve lütfen bu etiketi kaybetmeyin. Kaybetmeniz ihtimaline karşılık ürün kolisinde ve ürün içerisinde bulunan anma etiketinde QR kod yedek olarak eklenmiştir. QR kod okutma işlemi başarıyla tamamlandıktan sonra aplikasyon, sizi adım adım ilerlemeniz için yönlendirecektir.

Silverline Hi aktivasyonu için ortamda bulunan Wifi ağlarında “Silverline Hi Hood” ağını göremezseniz lütfen kumandadan On/Off butonuna 5 saniye basılı tutun. Ardından “silverlinehi” şifresini kullanarak bağlantıyı sağlayabilirsiniz.

12 UZAKTAN KUMANDA

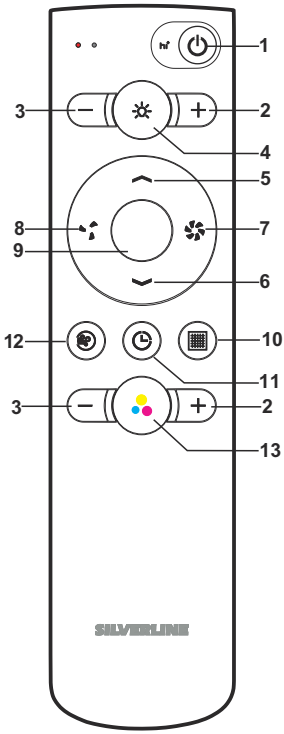

Res. 20

1- Motor açma /kapatma tuşu
2- Artı tuşu
3- Eksi tuşu
4- Ana aydınlatma- Lamba tuşu
5- Yukarı tuşu
6- Aşağı tuşu
7- Devir artırma tuşu
8- Devir azaltma tuşu
9- OK tuşu
10- Yağ filtresi tuşu
11- Timer
12- Hava temizleme Mod tuşu
13- RGB tuşu

Kumandanın Aktif Edilmesi:

Bu kumanda iki farklı modda kullanılabilir. Ürün özelliklerine göre

1. Bluetooth Modu
2. IR Modu

Kumanda pili yerleştirildiğinde otomatik olarak bluetooth taraması yapılacaktır. Eğer etrafta Silverline cihazı varsa otomatik bağlantı gerçekleştirebilir. Gerçekleştirilemeyen durumlarda manuel olarak aşağıdaki yönergeler uygulanabilir:

Bluetooth modundaki kumanda ile ürün eşleştirme

Bluetooth Moda geçmek için;

- RGB ve yukarı tuşuna aynı anda 3 sn. den fazla basınız , bu durum kumandanızın bluetooth moduna geçmesini sağlar .(Bu uygulamadan sonra herhangi bir tuş basımında gösterge lediniz yeşil yanacaktır (*Tablo sayfa 35*/4).

Kumandayı bluetoothlu bir cihaza manuel bağlamak için:

- RGB ile Lamba tuşuna aynı anda 3 sn. den fazla basınız , bu durum kumandayı ürününüze bağlayacaktır. (Kumanda bluetooth taramasını başlatacaktır ve gösterge ledleri flaşlama yapacaktır ve cihazın devir ledleri sabit yanacaktır (*Tablo sayfa 35*/1).

Ürünün hız göstergeleri sabit yanmıyorsa kumandayı ürünün IR alıcısını algılayacağı mesafeye gelerek tekrar deneyiniz.

Bağlantı sağlanamadığı durumlarda kumanda ve üründe bağlantı koparma işlemi yapılmalıdır.

Kumandanın cihaz ile bağlantısını koparmak için:

Bluetooth Modda (Kumanda eşleştirmesini silme):

- Lamba tuşundan artı (+) ve eksi (-) tuşuna aynı anda 3 sn. fazla basınız. (Bu ayar kumanda içerisindeki cihazı silinmesini sağlar, tekrar bağlantı yapabilmek için eşleşme yönergelerini tekrarlamanız gerekir). (*Tablo sayfa 35*/2)

Ürünün hafızasındaki kumandayı silmek için:

Bluetooth + IR Modda (Ürün eşleştirmesini silme):

- Lamba tuşundan artı (+) ve eksi (-) tuşuna aynı anda 3 sn. fazla basınız. (Bu ayar cihaz içerisindeki kumandanın silinmesini sağlar, tekrar bağlantı yapabilmek için eşleşme yönergelerini tekrarlmanız gerkir). (*Tablo sayfa 35*/6)

Fabrika Ayarı için:

- RGB ve yağ filtresi tuşuna aynı anda 3 sn. den fazla basınız (Bu ayar kumandayı tamamen başlangıç konumuna getiri). (*Tablo sayfa 35*/3).

Kumandayı IR modunda kullanmak isterseniz:

RGB ve aşağı tuşuna aynı anda 3 sn. den fazla basınız (Ürünü bu modda kullanmak isterseniz başka herhangi bir ayar yapmaıza gerek yoktur, ürün kumanda ile uyumlu ise aktif hale gelir (*Tablo sayfa 35*/5).

NOT!

Kumada göstergesi tuş basımında yeşil renk yanıyorsa Bluetooth modu aktif demektir, kırmızı renk yanıyorsa IR mod aktif demektir.

Bluetooth Mod	**1**	Ürün ile kumanda eşleşmesi	RGB ile Lamba tuşuna aynı anda 3 sn. den fazla basılması
	2	Kumanda eşleştirmesini silme	Lamba tuşundan artı (+) ve eksi (-) tuşuna aynı anda 3 sn. fazla basılması
	3	Fabrika ayarı	RGB ve yağ filtresi tuşuna aynı anda 3 sn. den fazla basılması
	4	Bluetooth moduna geçme	RGB ve yukarı tuşuna aynı anda 3 sn. den fazla basılması
IR Mod	**5**	IR moduna geçme	RGB ve aşağı tuşuna aynı anda 3 sn. den fazla basılması
	6	Ürün eşleştirmesini silme	Lamba tuşundan artı (+) ve eksi (-) tuşuna aynı anda 3 sn. fazla basılması
	7	Ürünün Bluetooth yayınını aktif etme	RGB ile Lamba tuşuna aynı anda 3 sn. den fazla basılması

	**Motor açma/kapama tuşu - Davlumbaz Orta Seviye Tuşu:** Motoru devreye alıp çıkartmaya yarar. Tuşa basıldığında cihaz 1. devirde çalışır, tekrar basımda kapanır.
	**Bluetooth bağlantısı fabrika ayarları:** On/Off tuşuna yaklaşık 5 sn. basılı tutulduğunda 2. bip sesi geldiğinde IOT aktİf/ deaktif olur.
	Lamba tuşuna basıldığında referans renkten aydınlatma açılır. Açık iken tekrar tek basım yapılır ise lamba söner. Lamba tuşuna basılı tutulduğunda sıcaktan soğuya veya soğuktan sıcağa aydınlatma geçişleri olur. Tuşu bıraktığınızda gördüğünüz renk referans değeridir. Lamba tuşunun sağ ve sol tarafında yer alan kısımlardan ürünün parlaklık ayarı gerçekleşir.

	Üründe bulunan RGB aydınlatma ayar tuşudur. Bir kez basıldığında bırakılan referans değerdeki ışık rengi ve şiddeti yanar. Açık iken tekrar tek basım yapılır ise lamba söner. RGB tuşunun üzerine basılı tutulduğunda renk skalası taramaya başlar. Ürün üzerinde görünür. Tuş bırakıldığında gördüğünüz renk referans renginiz olur ve kalıcı hale gelir. Sağ ve sol kısımlardan parlaklık ayarı yapılır.
Motor Kontrolü	Motor artırma tuşlarına basılırsa cihaz 1. devirde çalışır.

Hava Temizleme Modu	Hava temizleme tuşuna yaklaşık 4sn basılı tutulduğunda hava temizleme modu aktif olur. Yani motor 1. devirde 5 dakika çalışır, 55 dakika durur, 5 dakika çalışır, … şeklinde devam eder. Hava temizlemenin aktif olduğu yaklaşık 20s. ‘de bir LED’lerin sırayla yanıp sönmesi ile ifade edilir. Ürün fan motoru kapalı olduğu süre boyunca hava temizleme modunda olduğu anlaşılması için 3. Devir ledi sabit şekilde yanar. Hava temizleme modu aktif edildiğinde uygulamadan motor çalışma süresi yaklaşık 5 dakika, 10 dakika, 15 dakika veya 20 dakikaya ayarlanabilir. Süre 5 dakikaya ayarlandığında motor 55 dakika kapalı durur, 10 dakikaya ayarlanırsa 50 dakika kapalı durur. Yani toplam periyod 1 saat olacak şekilde çalışır. Motor çalışma süresi 5 dakikaya ayarlı ise 20 saniyede bir 1 kez, 10 dakikaya ayarlı ise 20 saniyede bir 2 kez,

	15 dakikaya ayarlı ise 20 saniyede bir 3 kez, 20 dakikaya ayarlı ise 20 saniyede bir 4 kez sırayla LED'ler yakılır. LED'lerin yanma sırası 1. LED, 2. LED, 3. LED, 4. LED şeklindedir. Motorun kapalı olduğu zaman diliminde hava temizleme fonksiyonunun modunun aktif olduğunu göstermek adına 3. LED yanar. Hava temizleme modunu kapatabilmek için bu tuşa 4 sn. basmanız yeterliidir.

Hava Temizleme Mod Ayarı	Hava temizleme sürelerinin değiştirilebimesi için tuşuna yaklaşık 8sn. basılarak ayar moduna girilir. Ayar moduna girildikten sonra hava temizleme tuşuna () kısa süreli ard ardına basımlarla temizleme süresi 5-10-15-20 dk' lık ayar seçimleri yapılabilir. Ayar seçimi ürünün gösterge ledlerinde 5 dk'da 1 slayt, 10 dk. da 2 slayt, 15 dk 3 slayt, 20 dk 4 slayt olacak şekilde yanar (1 slayt= ledlerin sırasıyla yanıp sönmesi). İstenilen hava temizleme süresini ayarladığınızda hiç bir tuşa basmadan10 sn. beklenirse ayarlamış olduğunuz süre kaydedilir ve hava temizleme modu çalışmaya devam eder.
Timer	Motor çalışırken kumandadan timer tuşuna basılır ise, 15 dakikalık kapanma zamanlayıcısı kurulur ve o devrin LED'i üründe flaşlamaya başlar. 15 dakikalık zamanın sonunda motor kapanır. Kapanma zamanlayıcısı aktif iken devir

	tuşuna basılırsa timer iptal edilir ve flaşlama durur. Timer kuruluyken devir değiştirildiğinde kapanma timer'ı iptal olur yada timer tuşuna yaklaşık 3 sn. basılarak timer iptal edilir.

13 LAMBALARIN DEĞİŞİMİ

DİKKAT!

Cihazınızın lambası bozulduğunda yetkili servis veya satıcı ile iletişime geçiniz.

14 YETKİLİ SERVİS

Aydınlatma Çalışmıyorsa:

- Fişin prize takıldığından ve sigortaların sağlam olduğundan emin olunuz.
- Ampulleri kontrol ediniz. Bu kontrolü yaparken mutlaka cihazın fişini prizden çekiniz. Ampuller gevşemiş ise sıkınız, sıkmanıza rağmen hala yanmıyorsa ampulleri değiştirebilirsiniz.

Oluşabilecek Arızalar ve Servis Çağırmadan önce Yapabilecekleriniz:

A) Cihaz hiçbir şekilde çalışmıyorsa:

- Cihazın fişi takılı mı veya prize tam oturmuş mu kontrol ediniz.
- Cihazın bağlı olduğu sigortayı ve evinizin ana sigortasını kontrol ediniz.

Cihazın performansı yeterli değilse veya çalışırken yüksek ses yapıyorsa:

- Cihazın bacasının çıkış çapı yeterli mi? (min.120 mm).
- Metal filtreler temiz mi? Kontrol ediniz.
- Davlumbazı bacasız olarak kullanıyorsanız, karbon filtrelerin 6 aydan eski olmamasına dikkat ediniz.
- Hava akımını sağlamak için mutfağınızı yeterli olarak havalandırmaya özen gösteriniz. Eğer cihazın performansı hala sizi memnun etmiyorsa yetkili servisine başvurunuz.

Problemler ve Çözümler

Hata tanımı	Sebep	Yardım
Ürün Çalışmıyor	Elektrik Bağlantısını Kontrol et.	Şebeke voltajı 220-240 V olmalı, ürün topraklı prize bağlanmalıdır.
Aydınlatma Lambası Yanmıyor	Elektrik Bağlantısını Kontrol et.	Şebeke voltajı 220-240 V olmalı, ürün topraklı prize bağlanmalıdır.
Aydınlatma Lambası Yanmıyor	Lamba anahtarını Kontrol Et.	Lamba anahtarı açık konumda olmalıdır.
Aydınlatma Lambası Yanmıyor	Ampulleri Kontol Et.	Ürünün ampulleri sağlam olmalıdır.
Ürün Hava Çekişi Zayıf	Alüminyum Filtreyi Kontrol Et.	Alüminyum kaset filtre normal şartlarda ayda 1 kes yıkanmalıdır.
Ürün Hava Çekişi Zayıf	Hava Çıkış Bacasını Kontrol Et.	Hava Çıkış Bacası Açık Olmalıdır.
Ürün Hava Çekişi Zayıf	Karbon Filtreyi Kontrol Et.	Karbon filtre kullanılan ürünlerde karbon filtre normal şartlarda 3 ayda bir değiştirilmelidir.
Dışarı Hava Vermiyor(Bacasız Kullanım)	Alüminyum Filtreyi Kontrol Et.	Alüminyum kaset filtre normal şartlarda ayda 1 kes yıkanmalıdır.
Dışarı Hava Vermiyor(Bacasız Kullanım)	Karbon Filtreyi Kontrol Et.	Karbon filtre kullanılan ürünlerde karbon filtre normal şartlarda 3 ayda bir değiştirilmelidir.

15 TEKNİK TABLO

Besleme Gerilimi	220 - 240 V 50Hz
Motor Yalıtım Sınıfı	F
Yalıtım Sınıfı	CLASS I

Bu ürün 2014/30/EU (Elektromanyetik Uyumluluk Yönetmeliği) ve 2014/35/EU(Alçak Gerilim (LVD) yönetmeli) sayılı Avrupa CE Direktiflerine uygundur.



Bu cihaz , Atık Elektrikli ve Elektronik Eşyaların Kontrolü Yönetmeliği'ne uygundur.

Teknik özellikler ve bu kılavuz, önceden haber verilmeden değiştirilebilir.

16 SİGORTA

1. Ürün garanti belgesini muhafaza ediniz. Garanti belgesinin ibraz edilememesi durumda ürüne garanti dışı işlem uygulanır. Ürün yanında satın alınacak yardımcı elemanlar ve aksesuarlar ürün garantisinin dışında tutulur. Kullanma kılavuzunda zamanla ve kullanıma bağlı olarak değiştirilmesi gerektiği belirtilen sarf malzemeler garanti dışındadır.

2. SILVERLINE tarafından verilen bu garanti ürünün normalin dışında kullanılmasından doğacak arızaların giderilmesini kapsamadığı gibi, aşağıda ki durumlarda garanti dışıdır.

3. Kullanma hatalarından meydana gelen hasar ve arızalar,

4. Ürünün müşteriye teslim-inden sonraki yükleme, boşaltma ve taşıma sırasında oluşan hasar ve arızalar,

5. Voltaj düşüklüğü veya fazlalığı; hatalı elektrik tesisatı; ürünün etiketinde yazılı voltajdan farklı voltajda kullanma nedenlerinden meydana gelecek hasar ve arızalar,

6. Yangın ve yıldırım düşmesi ile meydana gelecek hasar ve arızalar,

7. 5. Ürünün kullanma kılavuzunda yer alan hususlara aykırı kullanılmasından kaynaklanan arızalar.

8. Garanti belgesinin tekemmül ettirilerek tüketiciye verilmesi sorumluluğu, tüketicinin malı satın aldığı satıcı, bayi, acenta ya da temsilciliklerine aittir. Garanti belgesi üzerinde tahrifat yapıldığı, ürün üzerindeki orjinal seri numarası kaldırıldığı veya tahrif edildiği takdirde bu garanti geçersizdir.

9. Aspiratör ve davlumbazlarda kullanılan Alüminyum filtreler kılavuzda belirtildiği sürede ve şekilde temizlenmelidir. Filtrelerde kullanım neticesinde zamanla kararma, renk değişikliği görülebilir. Bu gibi durumlar normaldir, ürünün görev ve fonksiyonlarını yerine getirmesine engel değildir ve garanti kapsamına girmez.

10. Paslanmaz çelik ürünlerde kılavuzda belirtilen uyarılara dikkat edilmemesi halinde kararma, oksitlenme, yüzeyde dalgalanma görülebilir. Bu gibi durumlar garanti kapsamına girmez.

ÖNEMLİ: Aspiratörünüz **HDI SİGORTA A.Ş.** sigorta tarafından sigortalıdır.

ÖNEMLİ 2 : Aspiratörünüz sigortasının geçerli olması için garanti belgesini mutlaka onaylatınız. Nakliye ve Taşıma ile ilgili Uyarılar

- Ürününüzün ambalajında kullanılmış olan tüm malzemeler geri dönüşüme uygundur.
- Nakliye esnasında koli üzerinde belirtmiş olan işaretlere uyunuz.
- Ürününüzü taşımak için kolinin yan kısımlarında bulunan elcek yerlerinden tutunuz.
- Eğer nakliye ihtiyacınız olursa;
- Orjinal ambalajını saklayınız.
- Orjinal ambalaj ile taşıyınız, ambalaj üzerindeki taşıma işaretlerine uyunuz.
- Orjinal ambalajı yok ise;
- Aspiratörün üzerine ağır cisim koymayınız.

17 GARANTİ ŞARTLARI

GARANTİ ŞARTLARI

1. Garanti süresi malın teslim tarihinden itibaren başlar ve 2 yıldır.

2. Bütün parçaları dahil olmak üzere malın tamamı firmamız tarafından garanti süresince garanti kapsamındadır.

3. Malın garanti süresi içerisinde arızalanması durumunda, tamirde geçen süre garanti süresine eklenir. Malın tamir süresi en fazla 20 iş günüdür. Bu süre mala ilişkin arızanın servis istasyonuna, servis istasyonunun olmaması durumunda, malın satıcısı, bayii, acentesi, temsilciliği, ithalatçısı veya imalatçısından birisine bildirim tarihinden itibaren başlar. Malın arızasının, 10 iş günü içinde giderilmemesi halinde; üretici veya ithalatçı, malın tamiri tamamlanıncaya kadar, benzer özelliklere sahip başka bir malı tüketicinin kullanımına tahsis etmek zorundadır.

4. Malın garanti süresi içinde, gerek malzeme ve işçilik, gerekse montaj hatalarından dolayı arızalanması halinde, işçilik masrafı, değiştirilen parça bedeli ya da başka herhangi bir ad altında hiçbir ücret talep edilmeksizin tamiri yapılacaktır.

5. Malın ayıplı olduğunun anlaşılması durumunda tüketici;

a) Satılanı geri vermeye hazır olduğunu bildirerek sözleşmeden dönme,

b) Satılanı alıkoyup ayıp oranında satış bedelinden indirim isteme,

c) Aşırı bir masraf gerektirmediği takdirde, bütün masrafları satıcıya ait olmak üzere satılanın ücretsiz onarılmasını isteme,

d) İmkan varsa, satılanın ayıpsız bir misli ile değiştirilmesini isteme, seçimlilik haklarından birini kullanabilir. Satıcı, tüketicinin tercih ettigi bu talebi yerine getirmekle yükümlüdür.

6. Tüketicinin ücretsiz onarım hakkını kullanması halinde malın;

a) Garanti süresi içinde tekrar arızalanması,

b) Tamiri için gereken azami sürenin aşılması,

c) Tamirinin mümkün olmadığının, yetkili servis istasyonu, satıcı, üretici veya ithalatçı tarafından bir raporla belirlenmesi, durumlarında; tüketici malın bedel iadesini, ayıp oranında bedel indirimini veya imkan varsa malın ayıpsız misli ile değiştirilmesini satıcıdan talep edebilir. Satıcı, tüketicinin talebini reddedemez. Bu talebin yerine getirilmemesi durumunda satıcı, üretici ve ithalatçı müteselsilen sorumludur. Malın ayıpsız misli ile değiştirilmesinin satıcı için orantısız güçlükleri beraberinde getirecek olması halinde tüketici, sözleşmeden dönme veya ayıp oranında bedelden indirim haklarından birini kullanabilir.

7. Malın kullanma kılavuzunda yer alan hususlara aykırı kullanılmasından kaynaklanan arızaların yanı sıra aşağıda açıklanan koşullarda, ürün garanti kapsamına girmez.

a) Garanti Belgesi üzerinde malın seri numarasında tahrifat yapıldığı haller,

b) SILVERLINE yetkili personeli ya da yetkili servisleri haricinde kişilerin cihazın tamir ve tadiline müdahale etmesi sonucu oluşan arızalar,

c) Cihaza bağlanan dış donanımdan (regülatör, kesintisiz güç kaynağı vb.) kaynaklanan arızalar,

d) Anormal voltaj düşüklüğü veya fazlalığından, hatalı elektrik tesisatından, cihazın etiketinde belirtilenden farklı bir şebeke gerilimine bağlanmasıyla oluşan arızalar,

e) Malın tesliminden sonraki nakiller ve yerleştirme sonucu (düşme, aşırı sarsılma, darbe vs.) oluşabilecek arızalar,

f) Cihazın kullanım hatalarından meydana gelen dış ve iç yüzeylerdeki bozulma, çizilme, kırılmalar ve arızalar,

g) Doğa olaylarının (yıldırım, sel, su baskını, deprem, yangın vs.) yol açacağı arızalar.

Garanti Belgesinin tekemmül ettirilerek tüketiciye verilmesi sorumluluğu tüketicinin malı satın aldığı yetkili satıcı, acente ya da temsilciliklere aittir.
Tüketiciler; Şikayet ve itirazlar için tüketici mahkemelerine ve tüketici hakem heyetlerine başvurabilir. Garanti belgesi ile ilgili olarak çıkabilecek sorunlar için T.C. Ticaret Bakanlığı Tüketicinin Korunması ve Piyasa Gözetimi Genel Müdürlüğüne başvurabilir.

MÜŞTERİ SEÇİMLİLİK HAKLARI

1. Malın ayıplı olduğunun anlaşılması durumunda tüketici;

a) Satılanı geri vermeye hazır olduğunu bildirerek sözleşmeden dönme,

b) Satılanı alıkoyup ayıp oranında satış bedelinden indirim isteme,

c) Aşırı bir masraf gerektirmediği takdirde, bütün masrafları satıcıya ait olmak üzere satılanın ücretsiz onarılmasını isteme,

d) İmkan varsa, satılanın ayıpsız bir misli ile değiştirilmesini isteme, seçimlilik haklarından birini kullanabilir.Satıcı, tüketicinin tercih ettiği bu talebi yerine getirmekle yükümlüdür.

2. Tüketicinin ücretsiz onarım hakkını kullanması halinde malın;

a) Garanti süresi içinde tekrar arızalanması,

b) Tamiri için gereken azami sürenin aşılması,

c) Tamirinin mümkün olmadığının, yetkili servis istasyonu, satıcı, üretici veya ithalatçı tarafından bir raporla belirlenmesi, durumlarında; tüketici malın bedel iadesini, ayıp oranında bedel indirimini veya imkan varsa malın ayıpsız misli ile değiştirilmesini satıcıdan talep edebilir.
Satıcı, tüketicinin talebini reddedemez.
Bu talebin yerine getirilmemesi durumunda satıcı, üretici ve ithalatçı müteselsilen sorumludur. Malın ayıpsız misli ile değiştirilmesinin satıcı için orantısız güçlükleri beraberinde getirecek olması halinde tüketici,sözleşmeden dönme veya ayıp oranında bedelden indirim haklarından birini kullanabilir.
Tüketiciler; Şikayet ve itirazlar için tüketici mahkemelerine ve tüketici hakem heyetlerine başvurabilir.

Res. 21

18 GARANTİ BELGESİ

GARANTİ BELGESİ

MALIN

Cinsi DAVLUMBAZ

Markası SILVERLINE

Modeli .....

Ürün Kodu .....

Seri No .....

SATICI FİRMANIN

Unvanı .....

Adresi .....

.....

Tel-Faks .....

Fatura Tarihi .....

Fatura No .....

Yetkili Kaşe ve İmza .....

Teslim Tarihi ve Yeri .....

ALICININ

Adı, Soyadı .....

Adresi .....

.....

Tel .....

Azami Tamir Süresi 20 İşgünü

Garanti Süresi 2 Yıl

SILVERLINE EV GEREÇLERİ
SATIŞ VE PAZARLAMA ANONİM ŞİRKETİ
Defterdar Mah. Otakçılar Cad.
No:78 K:2 İ.K:19 Eyüp / İST
Tel: 0 212 484 48 00 Faks: 0 212 481 40 08
Marmara Kurumlar V.D. 769 023 9456 İTO:549979
Mersis NO:0769-0239-4569-5600018

ÜRETİCİ FİRMA / MANUFACTURER COMPANY

SILVERLINE Ev Gereçleri Satış ve Pazarlama A.Ş.
Defterdar Mah. Otakçılar Cad. No: 78 Kat:2 İç Kapı No:19
Eyüp / İstanbul P.K. 34050
Tel: 0 212 484 48 00 Faks: 0 212 481 40 08

444 4 758

SILVERLINE

www.silverline.com

Res. 22

SILVERLINE EV GEREÇLERI SATIŞ VE PAZARLAMA A.Ş.
Defterdar Mah. Otakçılar Cad. No: 78 Kat:2 İç Kapı No:19 Eyüp / İstanbul P.K. 34050
0212 484 48 00 (pbx) 0212.481 40 08