SILVERLINE

KULLANIM ve MONTAJ KILAVUZU

Lightline
4390

www.silverline.com

İçindekiler

1 EMNİYETİNİZ İÇİN 5
1.1 BU KILAVUZDAKİ SİMGELER 5
1.2 KURALLARA UYGUN KULLANIM 6
1.3 CİHAZIN KONUMU 7
1.4 ÇOÇUKLAR VE ALGILAMASI SINIRLI KİŞİLER 9
1.5 YANGIN / ATEŞ TEHLİKESİ 9
1.6 GERİLİM BESLEMESİ 10
1.7 TAŞIMA 10
1.8 MONTAJ 10
1.9 ÇALIŞTIRMA 11
1.10 ARIZA 11
1.11 TEMİZLİK 11
1.12 ATIĞA ÇIKARTMA 12
2 ÜRÜN BİLGİSİ 13
2.1 LİGHTLİNE 13
2.2 ÜRÜNE GENEL BAKIŞ 14
2.3 ÖLÇÜLENDİRİLMİŞ TEKNİK ÇİZİM 17
2.4 AÇMA / KAPAMA ANAHTARI 18
2.5 TAVAN KONSOLLARI 19
2.6 ÇALIŞMA MODU 20
3 PAKETİNİ AÇMA VE MONTE ETME 21
3.1 PAKETİNİ AÇMA 21
3.2 TESLİMAT KAPSAMI 22
4 MONTAJ İŞLEMİNDEN ÖNCE DİKKATE ALIN 23
4.1 ELEKTRİK BAĞLANTISI 23
5 KURULUM VE MONTAJ 24
5.1 DEMONTAJ 30
6 KULLANIM 31
7 UZAKTAN KUMANDA 33

8 BAKIM, TEMİZLİK VE MUHAFAZA **47**
8.1 BAKIM 47
8.1.1 METAL YAĞ FİLTRESİNİ TEMİZLEME 47
8.1.2 AKTİF KARBON FİLTRESİ PEDİNİ TEMİZLEYİN VEYA DEĞİŞTİRİN (Sadece Hava Sirkülasyonu İşletiminde) 50
8.1.3 CİHAZIN LAMBASINI DEĞİŞTİRME 51
8.2 TEMİZLİK VE BAKIM 52
8.2.1 DETERJAN / TEMİZLİK GEREÇLERİ 52
8.2.2 CİHAZI DIŞTAN TEMİZLEME 53
9 HATA MESAJLARI **54**
9.1 HATA DURUMUNDA YAPILACAKLAR 54
9.2 HATA TABLOSU 55
10 YETKİLİ SERVİS **57**
11 SİGORTA **60**
12 GARANTİ ŞARTLARI **62**
13 GARANTİ BELGESİ **63**

1 EMNİYETİNİZ İÇİN

1.1 BU KILAVUZDAKİ SİMGELER

Güvenlik notları

Güvenlik notları bu kılavuzda simgelerle belirtilmiştir. Güvenlik notları, tehlikenin boyutunu ifade eden sinyal kelimeleri aracılığıyla belirtilmektedir.

TEHLİKE!

Simge ve sinyal kelimesinden oluşan bu kombinasyon, kaçınılmadığı takdirde ölüme veya ağır yaralanmalara neden olacak, doğrudan tehlikeli bir durumu işaret etmektedir.

UYARI!

Simge ve sinyal kelimesinden oluşan bu kombinasyon, kaçınılmadığı takdirde ölüme veya ağır yaralanmalara neden olabilecek, muhtemel tehlikeli bir durumu işaret etmektedir.

DİKKAT!

Simge ve sinyal kelimesinden oluşan bu kombinasyon, kaçınılmadığı takdirde düşük veya hafif yaralanmalara neden olabilecek, muhtemel tehlikeli bir durumu işaret etmektedir.

NOT!

Simge ve sinyal kelimesinden oluşan bu kombinasyon, kaçınılmadığı takdirde maddi hasarlara neden olabilecek, muhtemel tehlikeli bir durumu işaret etmektedir.

İpuçları ve tavsiyeler

Bu simge, faydalı ipuçlarını ve tavsiyeleri yanı sıra verimli ve arızasız bir çalıştırma için bilgileri belirtmektedir.

Özel güvenlik notları

Özel tehlikelere dikkat çekmek için güvenlik notlarında aşağıdaki simgeler kullanılır:

Uyarı işareti	Tehlike türü
	Tehlikeli elektrik gerilimi uyarısı.
	Tehlikeli bir yere ilişkin uyarı.

Eylem talimatlarında güvenlik notları

Güvenlik notları belirli, her bir eylem talimatı ile ilgili olabilir. Böylesi güvenlik notları, eylemin uygulanması sırasında okuma akışını kesmemeleri için, eylem talimatının içine gömülür. Yukarıda tarif edilmiş sinyal kelimeleri kullanılır.

Örnek:

1. Cıvatayı gevşetiniz.
2. 

   DİKKAT!

   Kapakta sıkışma tehlikesi!

   Kapağı dikkatlice kapatınız.
3. Cıvatayı sıkınız.

Diğer işaretler

Eylem talimatlarının, sonuçların, listelerin, atıfların ve diğer elemanların belirginleştirilmesi için bu kılavuzda aşağıdaki işaretler kullanılır:

İşaret	Açıklama
	Adım adım eylem talimatı
⇨	Eylem talimatlarının sonuçları
	Bu kılavuzun bölümlerine ve beraberindeki geçerli evraklara atıflar
■	Belirlenmiş sıralama olmadan listelemeler

1.2 KURALLARA UYGUN KULLANIM

Davlumbaz, ev işlerinde bir elektrikli veya gazlı ocağın üzerinde pişirme veya kızartma buharlarının emilmesi için öngörülmüştür. Ticari veya ev dışında kullanım için öngörülmemiştir.

Her türlü başka kullanım kurallara aykırı sayılır ve yasaktır. Kurallara uygun olmayan kullanıma bağlı hasarlardan dolayı herhangi bir sorumluluk kabul etmiyoruz.

Özellikle şunlar yasaktır:

- Açık havada veya ticari alanda kullanım
- Cihazda kendi başına onarım veya tadilat
- Metal yağ filtresi olmadan çalıştırmak
- Davlumbazın altında flambe yapmak
- Odanın iklimlendirilmesi/havalandırılması için kullanım, örn. bir vantilatör veya uygun havalandırma yerine sürekli çalıştırarak

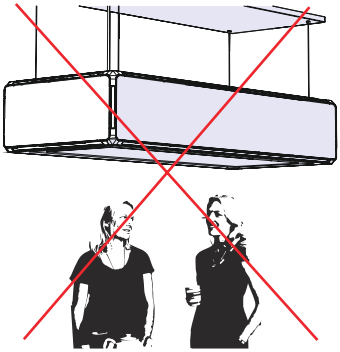

Res. 1

⚠ TEHLİKE!

Cihazın altında durmayınız.

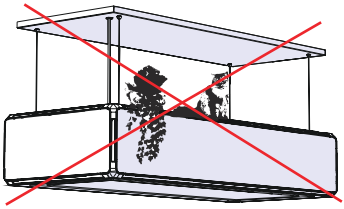

Res. 2

⚠ TEHLİKE!

Cihazın üzerine aksesuar yerleştirmeyiniz ve evcil hayvanlarınızın cihazın üserinde durmasına izin vermeyiniz.

1.3 CİHAZIN KONUMU

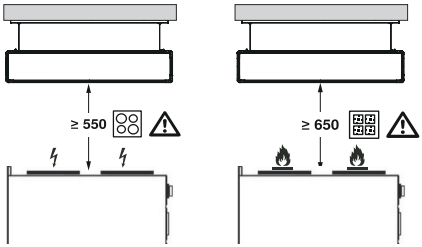

Res. 3

Pişirme ekipmanının en yüksek kısmı ile davlumbazın en alt kısmı arasındaki minimum mesafe, davlumbaz gazlı ocakların üzerine yerleştirildiğinde en az 65 cm (25,6 ") olmalıdır. Ancak EN60335-2-31 standardına göre ocak ile davlumbazın alt kısmı arasındaki minimum mesafe, kurulum talimatlarında belirtilen kotaya indirilebilir (Res. 3).

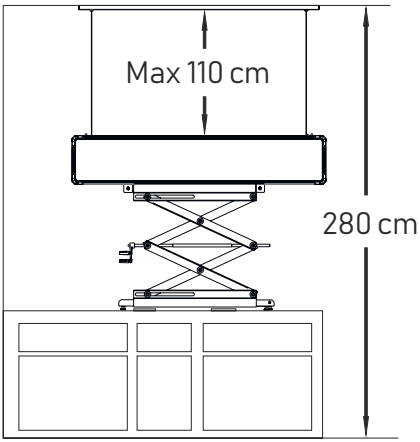

Res. 4

DİKKAT!

Davlumbazın halat uzunluğu max 110cm olarak ayarlanmıştır. 110 cm olan ölçüyü ocak ile davlumbaz arasında ki mesafe standartlarına göre istediğiniz kadar kısaltabilirsiniz.

Davlumbazınızı montaj yapacağınız tavan yüksekliği 280cm den daha az (örneğin 250cm tavan için 30cm kısaltılır) ise askı halatlarını kısaltmanız gerekmektedir.

Kısaltma işlemi yapmak için;

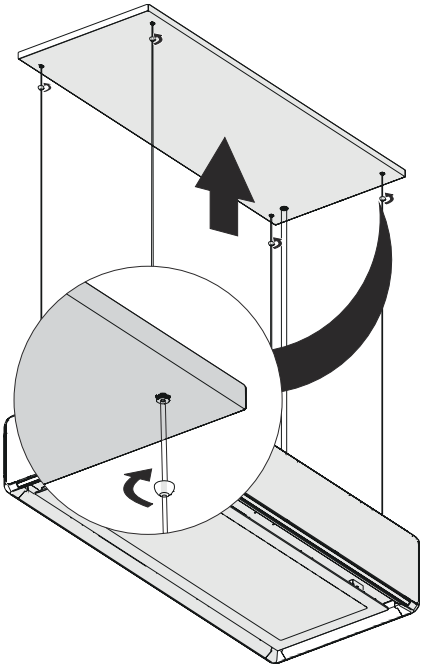

Res. 5

4 adet kilit vidasını sökerek dekoratif kapağı aşağıya alınız (Res. 5).

Ürünü montaj asansörü yardımı ile yukarı kaldırınız.

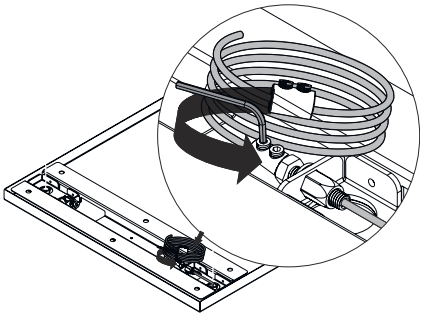

Res. 6

Tüm askı halatlarında yer alan sıkıştırma parçalarını, üzerinde yer alan vidaları açarak (Res. 6) askı halatlarını çekiniz ve vidaları tekrar sıkıştırınız.

TEHLİKE!

Askı halatlarını kısaltma işlemi bittikten sonra tekrar uzatma işlemi yapmayınız. Bunun için askı halatlarını yenisi ile değiştirmeniz gerekmektedir.

Dekoratif kapağı kilit vidaları ile tekrar montajını yapınız.

1.4 ÇOCUKLAR VE ALGILAMASI SINIRLI KİŞİLER

- Cihaz 8 yaşın üzerindeki çocuklar ve düşük fiziksel, bilişsel veya ruhsal yeteneklere sahip veya deneyim ve bilgi eksikliği bulunan kişiler tarafından kullanılması, ancak güvenlik için sorumlu bir kişinin gözetimi altında veya bu kişi tarafından, cihazın güvenli çalıştırılması bakımından bilgilendirmiş ve buradan doğacak tehlikeleri anlamış olmaları durumunda mümkündür.
- Çocuklar cihazla oynamamalıdır.
- Ambalaj malzemeleri oyun için kullanılmamalıdır. Boğulma riski söz konusudur.
- 8 yaşında veya üzerinde olmaları ve gözetim altında olmaları durumları dışında temizlik ve bakım çocuklar tarafından yapılamaz.
- 8 yaşın altında çocukları cihazdan ve şebeke kablosundan uzak tutunuz.
- Çocukları soğuyana kadar aydınlatma elemanlarından uzak tutunuz. Yanma riski söz konusudur.

1.5 YANGIN / ATEŞ TEHLİKESİ

- Bu kılavuzda tarif edilen, cihaz ve pişirme yeri arasındaki mesafeye uyun.
- Cihazın altında flambe yapmayın.
- Yağda kızartma işlemini sürekli gözleyin.
- Yağ artıklarının temizlemek için cihazın yüzeylerini düzenli bir şekilde temizleyin.
- Havalandırma çalışmasında hava yarıklarını açık tutun.
- Metal yağ filtresini en geç 2 haftada bir temizleyerek, metal yağ filtresinde yağ çökeltileri oluşmasını engelleyin. Bunlar tutuşabilir. Gerektiğinde metal yağ filtresini değiştirin.
- Aşırı ısı oluşumunu engellemek için pişirme gözünü asla pişirme gereci olmadan çalıştırmayın.

- Cihazın yakınında asla açık alevle çalışmayın.
- Sıcak yağları asla gözetimsiz bırakmayın. Yağların neden olduğu bir yangını asla suyla söndürmeye çalışmayın.

1.6 GERİLİM BESLEMESİ

Cihaz elektrik akımıyla çalışır, bu yüzden temelde bir elektrik çarpması riski bulunur. Özellikle şunlara dikkat edin:

- Cihazın bağlanması için ayrı bir priz gerekiyorsa, bir elektrik ustasına başvurmanız gerekir.
- Prize asla ıslak ellerinizle dokunmayın.
- Şebeke kablosunun bükülmemesine veya sıkışmamasına dikkat edin.
- Cihazı şebekeden ayırmak için şebeke fişini çekin.
- Cihazı sadece tip levhası üzerinde verilmiş elektrik gerilimi, prizdekiyle aynıysa çalıştırın. Yanlış bir gerilim cihazı bozabilir. Sorularınız olması halinde bir elektrik ustasına başvurun.

1.7 TAŞIMA

- Cihazı bir sürüş esnasında bir aracın içine, içeride bulunan insanlar tehlikeye girmeyecek şekilde yerleştirin.
- Cihazı başka bir yere taşırken orijinal ambalajının içine koyun. Bunun için ambalajını saklayın.

1.8 MONTAJ

- Cihazı monte ederken bir veya iki kişiden daha yardım alın.
- Sadece duvarınızın veya tavanınızın niteliğine uygun montaj malzemesi kullanın. Eğer emin değilseniz, bir uzmana danışın.
- Delme işleminden önce, döşenmiş hatların (elektrik, su, gaz vs.) zarar görmeyeceğinden emin olun. Bunun için bir hat arama cihazı kullanabilirsiniz.
- Montaj sırasında sağlam bir merdiven kullanın.
- Montaj sırasında eldiven kullanın, çünkü cihazın içinde keskin kenarlı bileşenler bulunabilir.
- Bu kılavuzda bahsedilen, pişirme yerine olan mesafelere uyun.
- Dış ve iç davlumbazı koruyucu folyo ile birlikte monte edin.

1.9 ÇALIŞTIRMA

- Cihazın üzerine cisimler yerleştirmeyin, çünkü bunlar aşağı düşebilir.
- Uzun süreli bir çalıştırma sırasında/sonrasında aydınlatma elemanlarına temas etmeyin. Yanma riski söz konusudur.
- Yakılmış LED lambalara doğrudan bakmayın. Bunlar çok parlaktır ve gözlere zarar verebilir.
- Cihaz, yükselen ısı nedeniyle çok ısınabilir. Cihazın yüzeyine ancak soğuduktan sonra dokunun.
- Yoğuşma suyu oluşumunu engellemek için pişirme esnasında cihazı sürekli çalıştırın. Aksi taktirde korozyon hasarları oluşabilir.
- Cihazı asla metal yağ filtresi olmadan kullanmayın. Bu sayede cihazın içine yağ ve kir toplanmasını engellersiniz.

1.10 ARIZA

Cihaz arızalandığında, bunu kendi başınıza onarmaya kalkmayın.

- Şebeke kablosu ve şebeke fişi bozulduysa, elektrik çarpması yüzünden tehlikeleri önlemek için bunlar değiştirilmelidir. Müşteri hizmetlerini çağırın.
- Bir elektrik çarpmasını önlemek için asla arızalı bir cihazı çalıştırmayın. Şebeke fişini çekin veya sigorta kutusundaki sigortayı kapatın. Müşteri hizmetlerini çağırın.
- Diğer aydınlatma elemanlarına aşırı yük binmesini engellemek için bozuk aydınlatma elemanlarını daima değiştirin.

1.11 TEMİZLİK

- Keskin veya aşındırıcı temizlik gereçleri kullanmayın, aksi taktirde bunlar cihazın yüzeyine zarar verebilir.
- Keskin cisimler kullanmayın, aksi taktirde bunlar cihazın yüzeyini çizebilir.
- Yüksek basınçlı veya buharlı temizleyici kullanmayın, çünkü içe giren nem bir elektrik çarpmasına neden olabilir.
- Metal yağ filtresi için bu kılavuzda verilen temizlik periyotlarına uyun. Aksi taktirde yangın riski bulunur.

1.12 ATIĞA ÇIKARTMA

Ambalaj



Res. 7: Geri dönüşüm

Simge Res. 7 ambalajın çevre dostu, geri dönüştürülebilir malzemelerden yapıldığını işaret etmektedir. Bunları bunun için öngörülmüş atığa çıkartma haznesine atın.

Davlumbaz



Res. 8: Elektrik hurdası

Simge Res. 8 ile işaretlenmiş cihazlar, ev çöpüyle birlikte atılamaz, bilakis elektrikli ve elektronik cihazların geri dönüşümü için bir toplama noktasına verilmek zorundadır.

ÇEVRE!

Yanlış atığa çıkartma yüzünden çevre için tehlike!

Yanlış atığa çıkartma yüzünden çevre için tehlikeler meydana gelebilir.

– Elektrik hurdalarının ve elektronik bileşenlerin, yetkili uzman işletmeler tarafından atığa çıkartılmasını sağlayın.
– Tereddüt ediyorsanız çevre dostu atığa çıkartma işlemi için yerel belediye makamından veya atığa çıkartma yetkili işletmelerinden bilgi edinin.

2 ÜRÜN BİLGİSİ

2.1 LİGHTLİNE

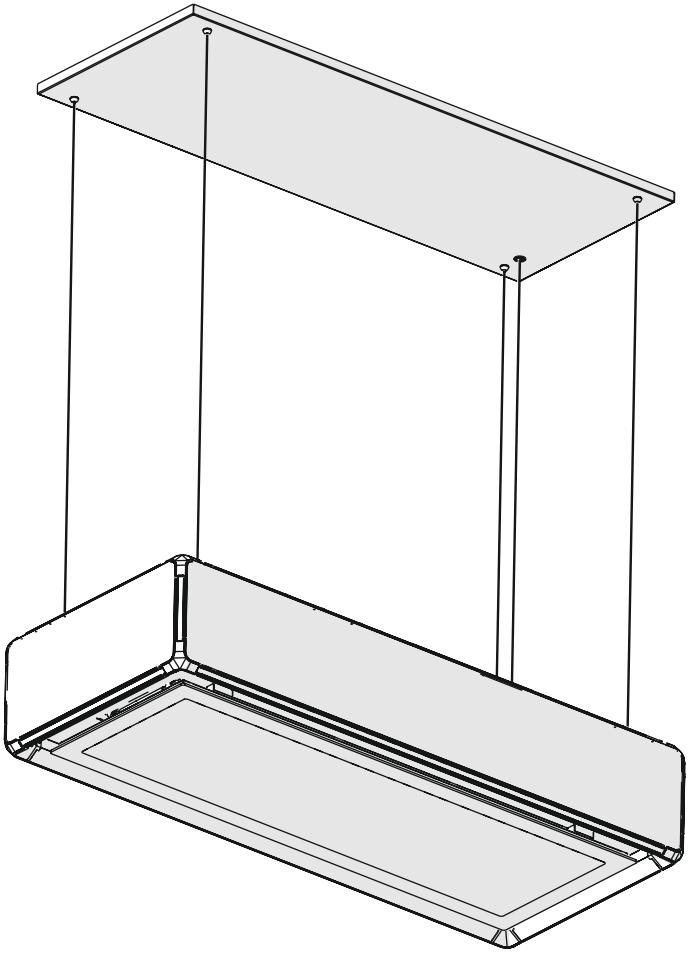

Res. 9

2.2 ÜRÜNE GENEL BAKIŞ

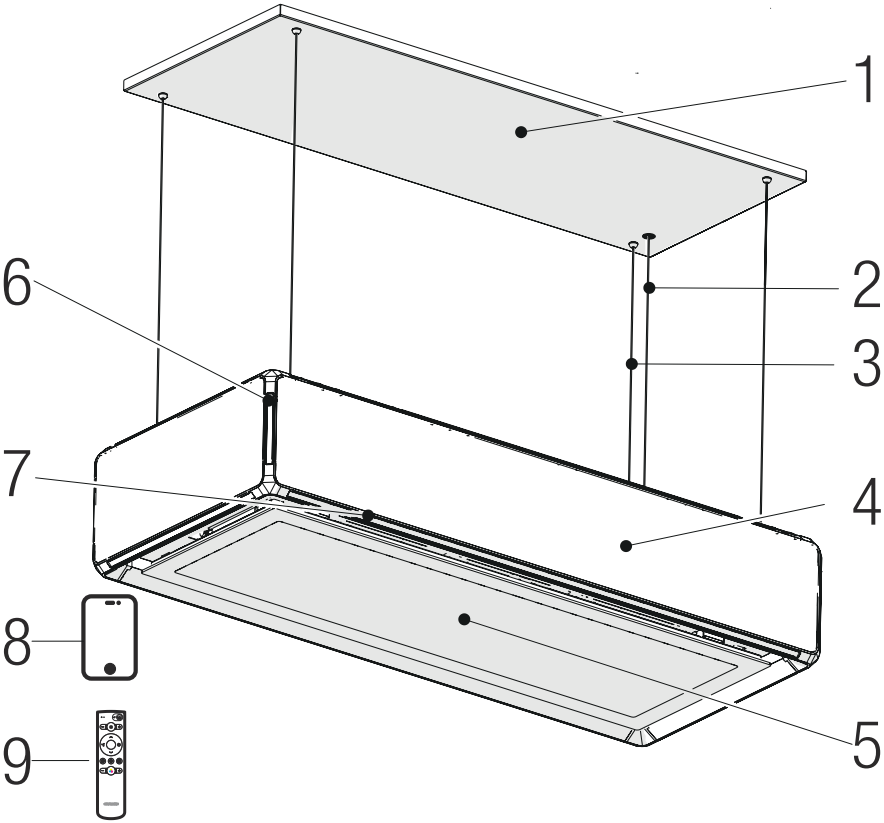

Res. 10

1- Tavan montaj plakasından oluşan tavan konsolu ve dekoratif kapak
2- Askı halatları
3- 220 V besleme kablosu
4- Cihaz ana gövdesi
5- Yandan emiş camı / Dekoratif ocak aydınlatması
6- Dekoratif yan aydınlatmalar (Cihazın her köşesinde yer almaktadır)
7- Dekoratif alt adınlatmalar (Cihazın alt her köşesinde yer almaktadır)
8- Telefon ile kullanım (Adroid ve Ios için tasarlanmış arayüz)
9 Uzaktan kumanda ile kullanım

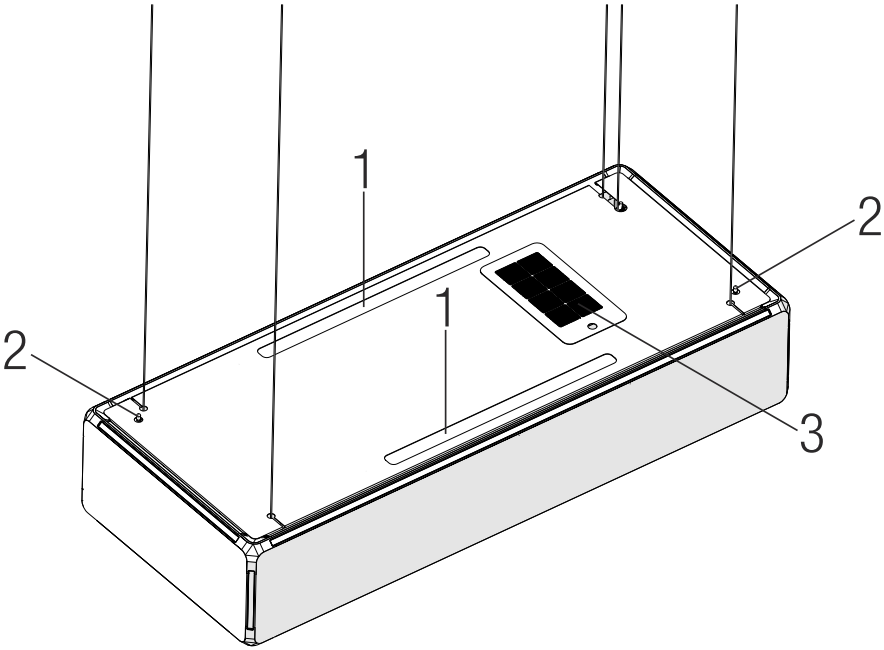

Res. 11

1- Dekoratif tavan aydınlatmaları
2- Haraket algılama anahtarları
3- Karbon Filtre

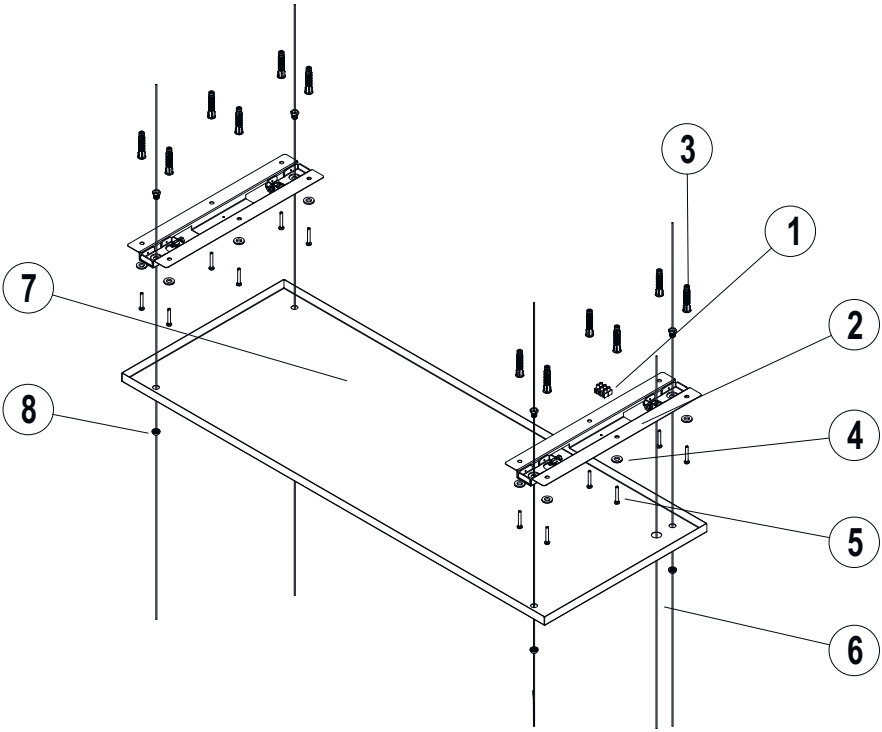

Res. 12

1- Şebeke kablosu klemens
2- Tavan askı parçası
3- 12x Ø10mm Plastik dubel
4- 12x Pul
5- 12x 5,5x60 Montaj vidaları
6- Cihaz Besleme kablosu
7- Dekoratif kapak
8- Dekoratif kapak bağlantı başlıkları

2.3 ÖLÇÜLENDİRİLMİŞ TEKNİK ÇİZİM

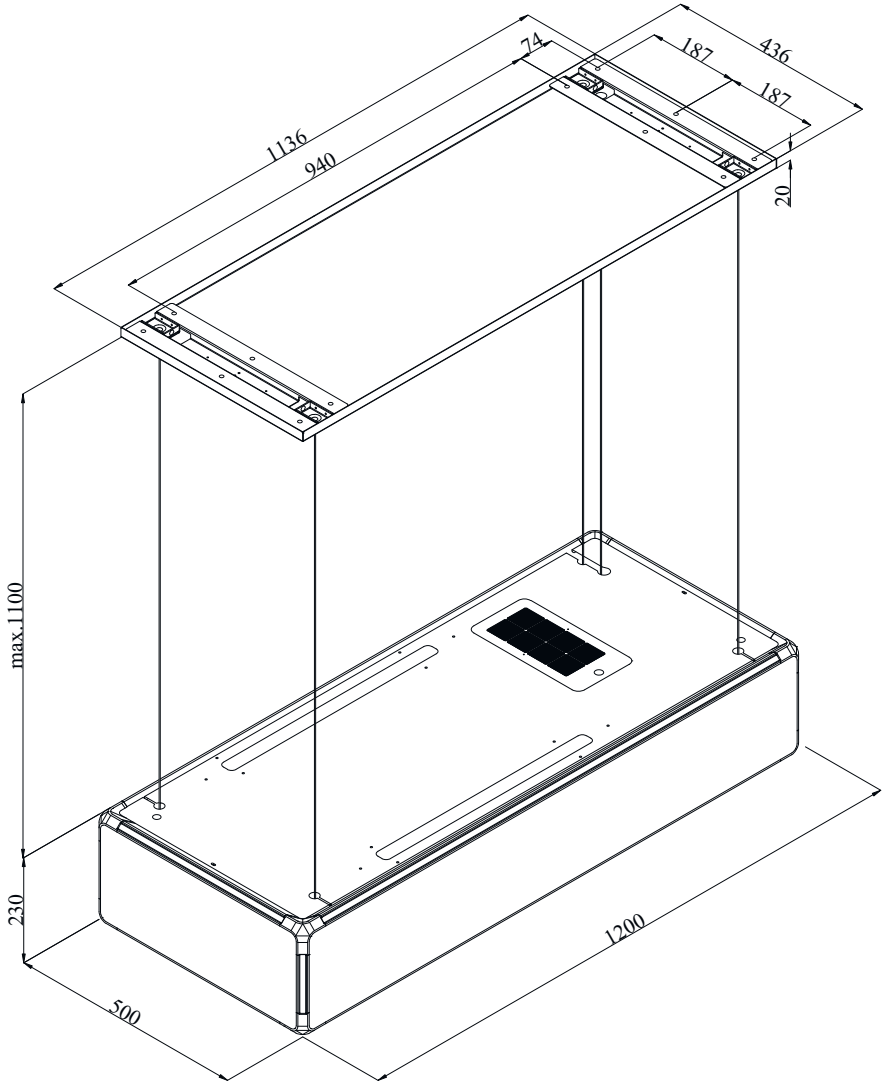

Res. 13

2.4 AÇMA / KAPAMA ANAHTARI

Satın almış olduğunuz cihaz içerisinde açma / kapama anahtarı bulunmaktadır. Cihaza, temizlik veya bakım yapılmaya başlanmadan önce anahtar kapalı konuma getirilerilmelidir.

Açma / kapama butonuna ulaşabilmek için alüminyum filtreleri sökün (*diğer bilgiler sayfa 48*).

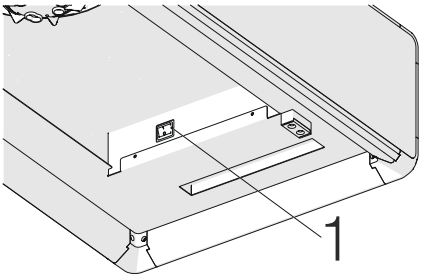

Res. 14

1- Açma / Kapama anahtarı

Cihazın enerjisini kapamak için anahtarı "0" konumuna getirin, açmak için "1" konumuna getirin (Res. 14/ 1)

Cihazın açma/kapama anahtarı açık konumda sevk edilir.

2.5 TAVAN KONSOLLARI

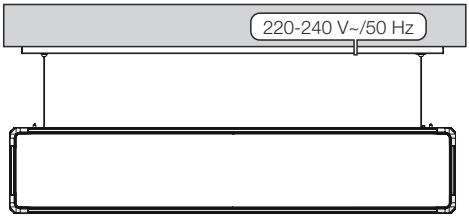

Res. 15

DİKKAT!

Bu cihaz betonarme tavana sahip yapılarda ve direkt karkasa montajı yapılabilecek ahşap yapılarda kullanılabilir. Cihazın montajına başlamadan önce yetkili kişilerden montaj yüzeyinin cihaza uygunluğu hakkında onay alınız.

Cihaz düz tavanlı evlerde kullanılması için uygundur.

Cihazın ağırlığı yaklaşık 75 kg'dır. Cihazın aslılacağı yüzey bu ağırlığı taşıyabilecek sağlamlıkta olmalıdır.

2.6 ÇALIŞMA MODU

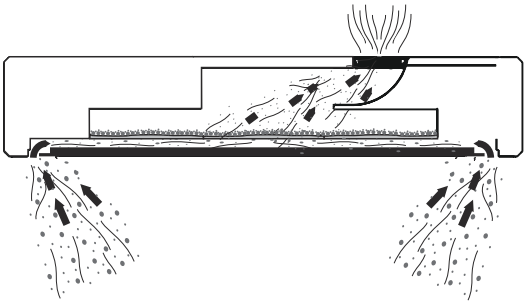

Res. 16

Pişirme buharı, yandan emiş camı kenarlarından geçerek alüminyum kaset filtreye ulaşır. Pişirme buharı içerisinde ki yağ ve kir partüküllerini alüminyum filtreler hapseder ve temizlenen hava karbon filtrelerden geçerek tekrar ortama ulaşır.

Avantajları

- Kolay montaj (duvar kırma gerekli değildir)
- Enerji tasarrufu

3 PAKETİNİ AÇMA VE MONTE ETME

3.1 PAKETİNİ AÇMA

Davlumbazın tüm parçaları bir karton içinde teslim edilir.

UYARI!

Ambalaj malzemesiyle oynama durumunda boğulma tehlikesi!

Ambalaj malzemesiyle oynama durumunda boğulma tehlikesi söz konusudur.

– Ambalaj malzemesini, çocuklar ve tehlikeleri tahmin edemeyecek kişiler tarafından erişilemeyecek şekilde muhafaza edin.

1. Davlumbazı ve teslimat kapsamında bulunan tüm parçaları paketinden çıkartın ve içeriği eksiksizlik ve hasarsızlık bakımından kontrol edin.
2. Motor ve ışığın çalışıp çalışmadığını kontrol edin.

Bir hasar tespit etmeniz halinde gecikmeden satıcınıza veya müşteri hizmetlerine başvurun (). Cihaz monte edilmemelidir.

3.2 TESLİMAT KAPSAMI

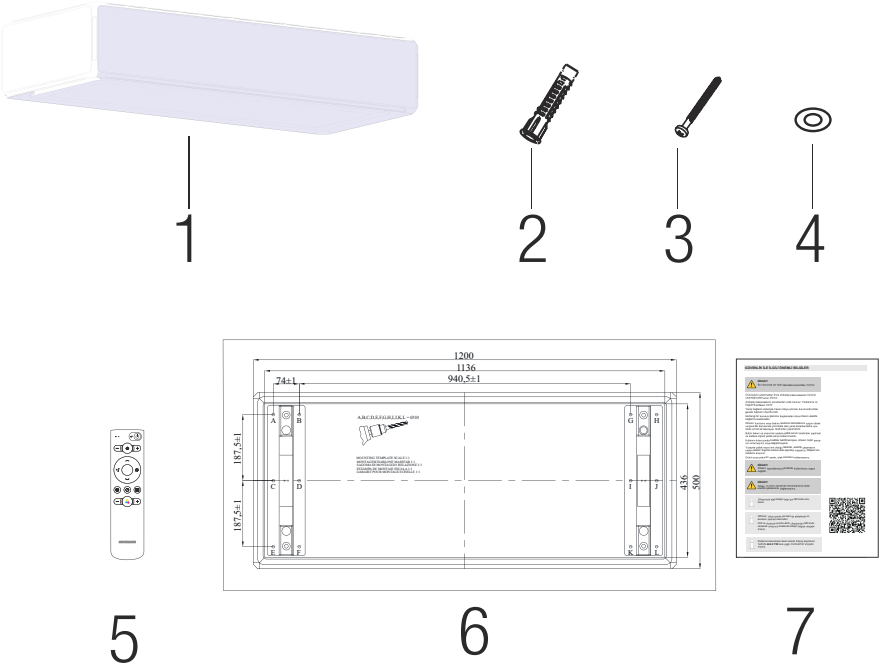

Res. 17

1- Ürün
2- 12x 10mm Plastik Dubel
3- 12x 5,5x60 Askı Vidası
4- 12x M10 Pul
5- Uzaktan Kumanda
6- Montaj Şablonu
7- Güvenlik Uyarı Kağıdı / Kullanma Kılavuzu

4 MONTAJ İŞLEMİNDEN ÖNCE DİKKATE ALIN

4.1 ELEKTRİK BAĞLANTISI

Rahatsız edici kabloların gözükmemesi için, elektrik bağlantısını montajdan önce planlamalısınız.

UYARI!

Kurallara aykırı kurulum yüzünden hayati tehlike!

Gerekli bir ek prizin kurallara aykırı bağlantısı yüzünden elektrik çarpma riski bulunur.

– Ek bir priz gerekmesi halinde bir elektrik teknisyenine başvurun.

Davlumbazı, şebeke fişine montaj sonrasında da erişebilecek şekilde monte etmelisiniz.

5 KURULUM VE MONTAJ

DİKKAT!

Hatalı kullanım nedeniyle maddi hasar tehlikesi

Cihazı asmak boyutu ve ağırlığı nedeniyle çok fazla fiziksel çaba gerektirir. Cihaz düşerse, cihaz, mutfak mobilyaları ve diğer nesneler zarar görebilir.

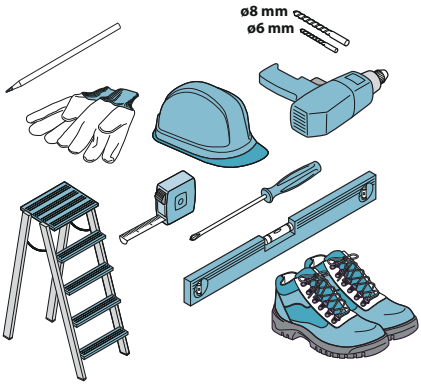

Res. 18

- Cihaz içindeki parçalar keskin kenarlı olabilir. Koruyucu eldivenler kullanın ve ekipman kullanın (Res. 18).

DİKKAT!

– Cihazın montaj yapılacağı yüzey, 90°C sıcaklığa dayanıklı olmalıdır.
– Cihazın montaj yapılacağı yüzeye ait dayanıklılık, kesme / delme işlemleri tamamlandıktan sonra da sağlanmış olmalıdır.
– Özellikle ince plakalarda taşıma kapasitesi ve dayanıklılık, uygun destek parçalarıyla sağlanmalıdır. Cihaz ağırlığını, ek yükleri dahil ederek göz önünde bulundurun. Kullanılan güçlendirme malzemesi, ısıya ve neme dayanıklı olmalıdır. Cihazın ağırlığı koli üzerinde ki etiket üzerinde yer almaktadır.

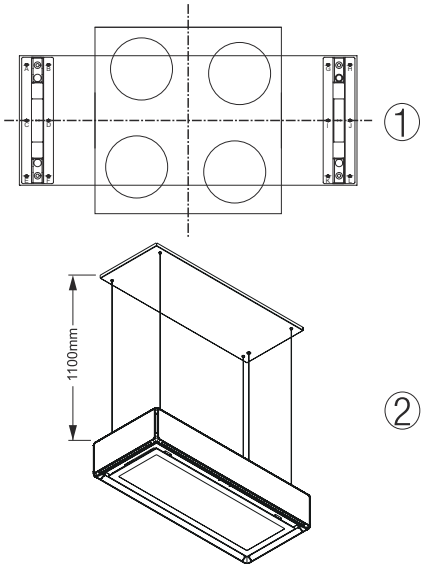

Res. 19

1. Tavan askı sacı ocağı ortalayacak şekilde yerleştirilmelidir. Montaj şablonunu yüzeye yapıştırdığınızda ocağı ortaladığından emin olunuz (Res. 19/ 1).

Cihaz en alt konumda iken tavan ile davlumbaz arasında ki mesafe 1100mm'dir (Res. 19).

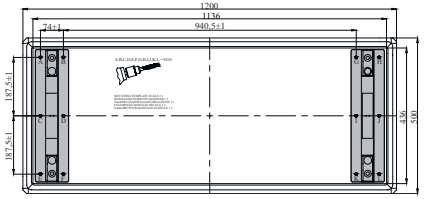

Res. 20

2. Montaj aksesuarları içerisinde yer alan montaj şablonunu davlumbazın montaj yapılacağı yüzeye yapıştırın.

Davlumbaza ait tüm parçaları ambalajından çıkarın.

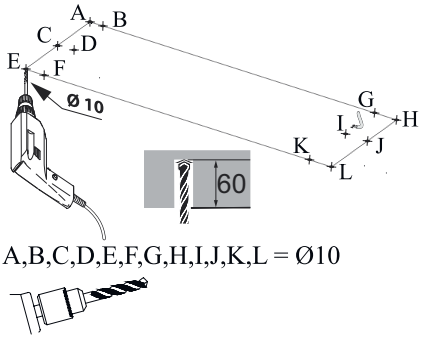

A,B,C,D,E,F,G,H,I,J,K,L = Ø10

Res. 21

3. Montaj şablonu üzerinde işaretlenmiş noktaları cihazın montaj yapılacağı delikleri (A,B,C,D,E,F,G,H,I,J,K,L) Ø10mm uç deliniiz. Delik derinliği en az 60 mm olmalıdır (Res. 21).

Elektrik bağlantısı için şebeke kablosu ucunu uygun alana getirin. Şebeke kablosunda elektrik akımı olmamalıdır.

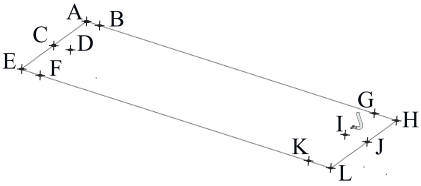

Res. 22

4. Montaj şablonunu yüzeyden sökün. Delimiş olduğunuz deliklere Ø10mm dubelleri çakın (Res. 22).



Res. 23

5. Montaj aksesuarları içerisinde 12x 5,5x60mm askı vidası ve 12x Pul bulunmaktadır. Pulları askı vidasına geçirin (Res. 23).

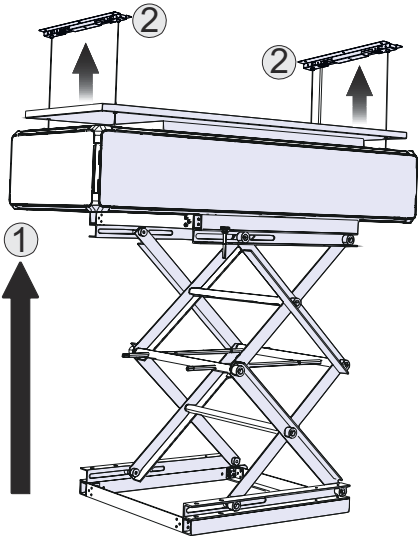

Res. 24

6. Cihazı bir platform üzerine yerleştiriniz ve yukarı kaldırınız (Res. 24 / 1).

Tavan askı sacını yukarı kaldırınız (Res. 24 / 2).

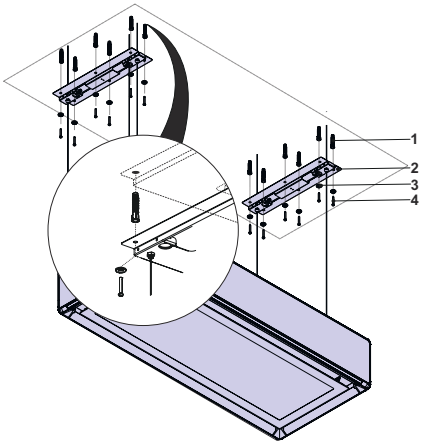

Res. 25

1- Ø10mm Plastik dubel
2- Tavan Askı Sacı
3- 5,5 x 60 Askı Vidası
4- M10 Pul

7. 12x 5,5 x 60 askı vidası ile daha önceden tavana çakmış olduğunuz Ø10mm plastik dubellere tavan askı parçasını vidalayınız (Res. 25).

Montaj asansörünü yavaşça aşağı indiriniz ve cihazın altından çıkararak cihazın emniyetli bir şekilde asılı durduğundan emin olunuz.

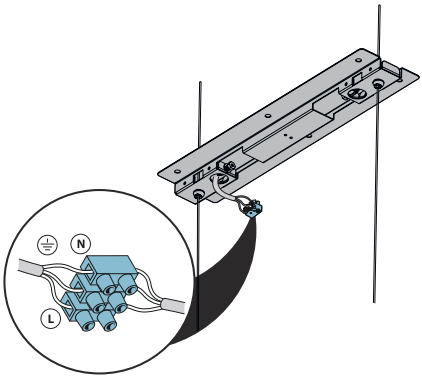

Res. 26

1- Şebeke kablosu bağlantı klemensi

8.

TEHLİKE!

Klemens bağlantısını yapmadan önce şebeke kablosunda elektrik olmadığından emin olunuz.

Ürün iç etiketinde yer alan voltaj değerlerine uyunuz.

UYARI!

Kurallara aykırı kurulum yüzünden hayati tehlike!

Gerekli bir ek prizin veya şebeke hattının kurallara aykırı bağlantısı yüzünden elektrik çarpma riski bulunur. Ek bir priz gerekmesi halinde bir elektrik teknisyenine başvurun.

Şebeke kablosunu klemense bağlayınız (Res. 26).

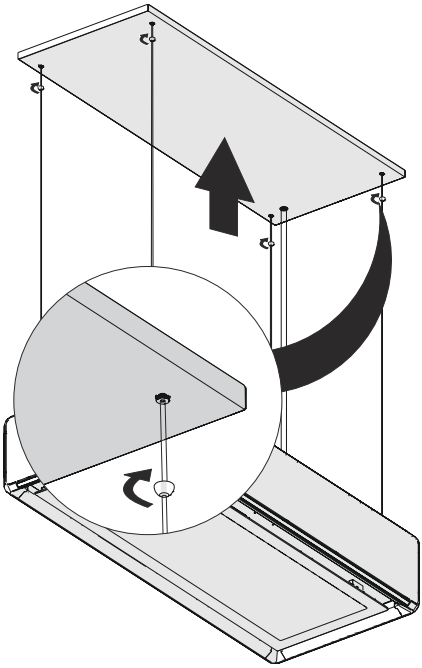

Res. 27

9. Dekoratif kapağı yıkarı doğru ok yönünde itiniz. Kilit somunlarını el ile sıkınız (Res. 27).

DİKKAT!

Cihaz üst konumda iken dekoratif kapak ile cihaz üst yüzeyi (Switch haricinde) temas etmemelidir. Böyle bir durumda seviye farkını tespit ediniz ve cihazı tekrar aşağı konuma alarak dekoratif kapağı takma işleminin tersini uygulayarak sökünüz.

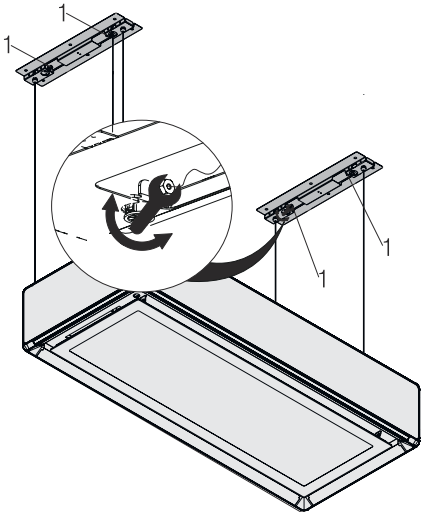

Res. 28

1- Askı Teli Ayar Mekanizması

10. Seviye farkını ayarlayabilmek için askı teli ayar mekanizmasını uygun anahtar yardımı ile sağa yada sola çevirerek ayarlayınız (Res. 28).

Davlumbazın içerisinde aşağı ve yukarı haraketi sağlayan askı halatları bulunmaktadır.

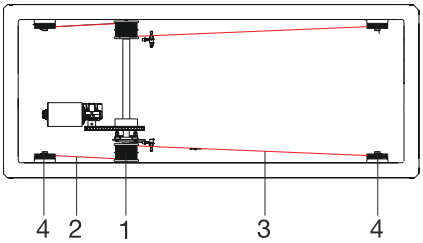

Res. 29

1- Askı halatı sarıcı ana motor
2- Askı Halatları (Kısa Halat)
3- Askı Halatları (Uzun Halat)
4- Askı Halatı Sarıcı Yardımcı Disk

Davlumbazınızın montajını tamamladıktan sonra, davlumbazın karbon filtresini sökünüz.

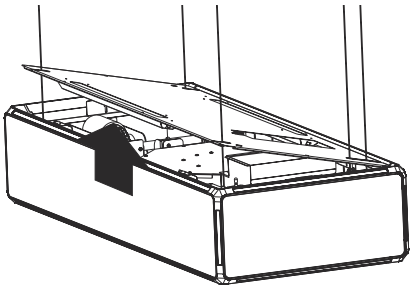

Res. 30

Davlumbazın üst kapağını açınız (Res. 29).

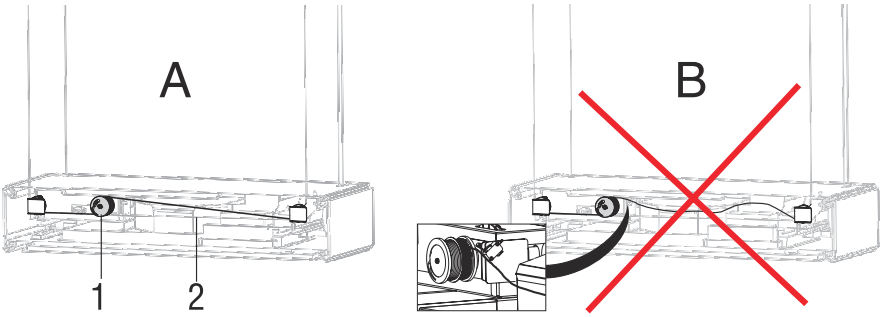

Res. 31

Davlumbaz içerisinde yer alan askı halatları düz şekilde durmalıdır (Res. 31/ A)

Askı halatları ürün içerinde yer alan switch altından geçmemelidir. Aksi durumda haraket esnasında switch zarar görebilir (Res. 31 / B).

5.1 DEMONTAJ

Ürünü montaj adımlarının tersini uygulayarak sökünüz.

6 KULLANIM

Davlumbazı Android veya Ios cihazınızdan (telefon veya tablet) kontrol edebilirsiniz. Bunun için sanal marketten arama motoruna "SILVERLINE+ " yazınız ve uygulamayı cihazınıza indiriniz. Davlumbaza enerji verdikten sonra cihazınızın Wi-Fi moduna tıklayınız, kullanılabilir ağlarda SLHood +'a tıklayıp şifre olarak "silverline" giriniz.

Wi-Fi modül kullanıcı adı ve şifresinin fabrika değerleri:

Kullanıcı Adı: *SLHood+*

Şifre: *silverline*

Cihazınıza indirdiğiniz bir Kare Kod Okuyucu ile bu (Res. 32) kodu okutarakta uygulamayı cihazınıza indirebilirsiniz.

Android

IOS

Res. 32

Kullanılabilir ağlarda SLHood+ görünmüyor ise kumanda üzerinde bulunan açma kapama butonuna 3 saniye basılı tutulduğunda buzzer bir kez öterek Wi-Fi kapalıysa açılır, açıksa kapatılır.

WiFi ağına başarılı bir şekilde bağlandıktan sonra uygulamaya girdiğinizde Res. 33 ekranı karşınıza çıkacaktır. Ekranda “Herhangi bir yere tıklayarak uygulamaya giriş yapabilirsiniz.” Detaylı kullanım kılavuzuna Ayarlar-> Davlumbaz-> kullanım kılavuzu sekmesinden ulaşabilirsiniz.

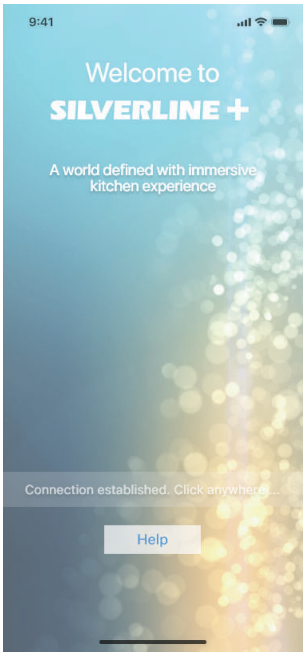

Res. 33

7 UZAKTAN KUMANDA

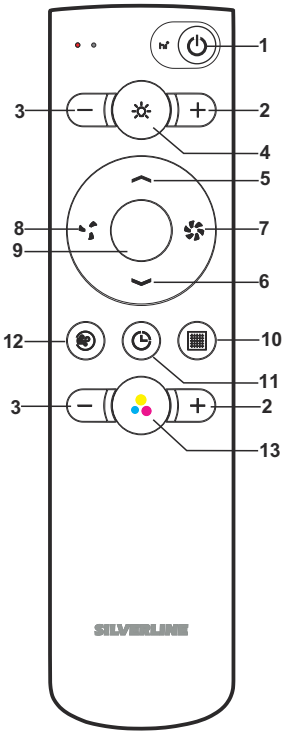

Res. 34

1- Motor açma /kapatma tuşu
2- Artı tuşu
3- Eksi tuşu
4- Ana aydınlatma- Lamba tuşu
5- Yukarı tuşu
6- Aşağı tuşu
7- Devir artırma tuşu
8- Devir azaltma tuşu
9- OK tuşu
10- Yağ filtresi tuşu
11- Timer
12- Hava temizleme Mod tuşu
13- RGB tuşu

Kumandanın Aktif Edilmesi:

Bu kumanda iki farklı modda kullanılabilir. Ürün özelliklerine göre

1. Bluetooth Modu
2. IR Modu

Kumanda pili yerleştirildiğinde otomatik olarak bluetooth taraması yapılacaktır. Eğer etrafta Silverline cihazı varsa otomatik bağlantı gerçekleştirebilir. Gerçekleştirilemeyen durumlarda manuel olarak aşağıdaki yönergeler uygulanabilir:

Bluetooth modundaki kumanda ile ürün eşleştirme

Bluetooth Moda geçmek için;

- RGB ve yukarı tuşuna aynı anda 3 sn. den fazla basınız , bu durum kumandanızın bluetooth moduna geçmesini sağlar .(Bu uygulamadan sonra herhangi bir tuş basımında gösterge lediniz yeşil yanacaktır (*Tablo sayfa 36*/4).

Kumandayı bluetoothlu bir cihaza manuel bağlamak için:

- RGB ile Lamba tuşuna aynı anda 3 sn. den fazla basınız , bu durum kumandayı ürününüze bağlayacaktır. (Kumanda bluetooth taramasını başlatacaktır ve gösterge ledleri flaşlama yapacaktır ve cihazın devir ledleri sabit yanacaktır (*Tablo sayfa 36*/1).

Ürünün hız göstergeleri sabit yanmıyorsa kumandayı ürünün IR alıcısını algılayacağı mesafeye gelerek tekrar deneyiniz.

Bağlantı sağlanamadığı durumlarda kumanda ve üründe bağlantı koparma işlemi yapılmalıdır.

Kumandanın cihaz ile bağlantısını koparmak için:

Bluetooth Modda (Kumanda eşleştirmesini silme):

- Lamba tuşundan artı (+) ve eksi (-) tuşuna aynı anda 3 sn. fazla basınız. (Bu ayar kumanda içerisindeki cihazı silinmesini sağlar, tekrar bağlantı yapabilmek için eşleşme yönergelerini tekrarlamanız gerekir). (*Tablo sayfa 36*/2)

Ürünün hafızasındaki kumandayı silmek için:

Bluetooth + IR Modda (Ürün eşleştirmesini silme):

- Lamba tuşundan artı (+) ve eksi (-) tuşuna aynı anda 3 sn. fazla basınız. (Bu ayar cihaz içerisindeki kumandanın silinmesini sağlar, tekrar bağlantı yapabilmek için eşleşme yönergelerini tekrarlmanız gerkir). (*Tablo sayfa 36*/6)

Fabrika Ayarı için:

- RGB ve yağ filtresi tuşuna aynı anda 3 sn. den fazla basınız (Bu ayar kumandayı tamamen başlangıç konumuna getiri). (*Tablo sayfa 36*/3).

Kumandayı IR modunda kullanmak isterseniz:

RGB ve aşağı tuşuna aynı anda 3 sn. den fazla basınız (Ürünü bu modda kullanmak isterseniz başka herhangi bir ayar yapmaıza gerek yoktur, ürün kumanda ile uyumlu ise aktif hale gelir (*Tablo sayfa 36*/5).

NOT!

Kumada göstergesi tuş basımında yeşil renk yanıyorsa Bluetooth modu aktif demektir, kırmızı renk yanıyorsa IR mod aktif demektir.

Bluetooth Mod	**1**	Ürün ile kumanda eşleş-mesi	RGB ile Lamba tuşuna aynı anda 3 sn. den fazla basılması
	2	Kumanda eşleş-tirmesini silme	Lamba tuşundan artı (+) ve eksi (-) tuşuna aynı anda 3 sn. fazla basılması
	3	Fabrika ayarı	RGB ve yağ fil-tresi tuşuna aynı anda 3 sn. den fazla basılması
	4	Bluetooth moduna geçme	RGB ve yukarı tuşuna aynı anda 3 sn. den fazla basılması
IR Mod	**5**	IR moduna geçme	RGB ve aşağı tuşuna aynı anda 3 sn. den fazla basılması
	6	Ürün eşleştirme-sini silme	Lamba tuşundan artı (+) ve eksi (-) tuşuna aynı anda 3 sn. fazla basılması
	7	Ürünün Blue-tooth yayınını aktif etme	RGB ile Lamba tuşuna aynı anda 3 sn. den fazla basılması

	Motor açma/kapama tuşu - Davlumbaz Orta Seviye Tuşu: Motoru devreye alıp çıkartmaya yarar. Davlumbaz 0-20 cm arasında iken tuşa basılırsa, davlumbaz 20 cm aşağı iner ve 1. Devirde çalışmaya başlar. Davlumbaz 20 cm konumundan daha aşağıda ise tuşa basıldığında sadece motor 1. Devirde çalışmaya başlar, davlumbaz hareket etmez. Motor açılış devri 1'dir. Davlumbaz çalışır iken tuşa basılırsa ürün ürün motoru kapanır.
	Wi-Fi Modül İşlemleri: Bu tuşa 2.Bip sesi duyulana kadar yaklaşık 3sn basılı tutulduğunda Wi-Fi kapalıysa açılır, açıksa kapatılır. Wi-Fi bu durumu hafızaya kaydedilir. Bu tuşa basmaya devam edilerek yaklaşık 6sn basılı tutulduğunda buzzer bir kez daha öterek (3.bip sesi) Wi-Fi direkt kapalıysa açılır, açıksa kapatılır. Ürüne enerji geldikten sonra yaklaşık 20sn içeri-

	sinde bu tuşa 4.bip sesi duyulana kadar yaklaşık 10sn basıldığında Wi-Fi fabrika ayarlarına döner.

	Aşağı () tuşuna basılsığında davlumbaz aşağı yönde hareket etmeye başlar ve herhangi bir tuşa basılmaz ise alt limit manyetik algılayıcıya (alt limit) kadar aşağıya iner. Eğer davlumbazı herhangi bir konumda durdurmak istiyorsak aşağı (), yukarı () tuşuna yada seriğrafiz OK tuşuna 1 kez basılması yeterlidir. Yukarı () tuşuna basıldığında davlumbaz yukarı yönde hareket etmeye başlar ve herhangi bir tuşa basılmaz ise üst limit manyetik algılayıcıya (üst limit) kadar yukarı çıkar. Eğer davlumbazı herhangi bir konumda durdurmak istiyorsak aşağı (), yukarı () tuşuna yada seriğrafiz OK tuşuna 1 kez basılması yeterlidir. **Davlumbaz 0-20 cm aralığında ise aşağı tuşuna basıldığında durdurulmazsa cihaz en alt seviyeye kadar iner.**

	Lamba tuşuna basıldığında referans renkten aydınlatma açılır. Açık iken tekrar tek basım yapılır ise lamba söner. Lamba tuşuna basılı tutulduğunda sıcaktan soğuya veya soğuktan sıcağa aydınlatma geçişleri olur. Tuşu bıraktığınızda gördüğünüz renk referans değeridir. Lamba tuşunun sağ ve sol tarafında yer alan kısımlardan ürünün parlaklık ayarı gerçekleşir.
	**Showroom Modu:** Ana aydınlatma kapalıyken tuşa yaklaşık 10 sn. basılırsa showroom aktif edilir, aktif ise pasif edilir. Manuel kontrol edilmek istenirse on/off tuşana basıldığında mod iptal edilir ve ürün normal bir şekilde kullanılabilir.

	Üründe bulunan RGB aydınlatma ayar tuşudur. Bir kez basıldığında bırakılan referans değerdeki ışık rengi ve şiddeti yanar. Açık iken tekrar tek basım yapılır ise lamba söner. RGB tuşunun üzerine basılı tutulduğunda renk skalası taramaya başlar. Ürün üzerinde görünür. Tuş bırakıldığında gördüğünüz renk referans renginiz olur ve kalıcı hale gelir. Sağ ve sol kısımlardan parlaklık ayarı yapılır.
Motor Kontrolü	Ürün 0-20 cm aralığında iken motor devir artırma tuşlarına basılır ise ürün 20 cm konumuna iner ve 1. devir açılır. Ürün 20 cm den daha aşağıda ise motor kapalı ise açılabilir açık ise kapatılabilir, devir atırılabilir yada azaltılabilir.

Hava Temizleme Modu	Hava temizleme tuşuna yaklaşık 4sn basılı tutulduğunda hava temizleme modu aktif olur. Yani motor 1. devirde 5 dakika çalışır, 55 dakika durur, 5 dakika çalışır, … şeklinde devam eder. Hava temizlemenin aktif olduğu yaklaşık 20s. ‘de bir LED’lerin sırayla yanıp sönmesi ile ifade edilir. Ürün fan motoru kapalı olduğu süre boyunca hava temizleme modunda olduğu anlaşılması için 3. Devir ledi sabit şekilde yanar. Hava temizleme modu aktif edildiğinde uygulamadan motor çalışma süresi yaklaşık 5 dakika, 10 dakika, 15 dakika veya 20 dakikaya ayarlanabilir. Süre 5 dakikaya ayarlandığında motor 55 dakika kapalı durur, 10 dakikaya ayarlanırsa 50 dakika kapalı durur. Yani toplam periyod 1 saat olacak şekilde çalışır. Motor çalışma süresi 5 dakikaya ayarlı ise 20 saniyede bir 1 kez, 10 dakikaya ayarlı ise 20 saniyede bir 2 kez,

	15 dakikaya ayarlı ise 20 saniyede bir 3 kez, 20 dakikaya ayarlı ise 20 saniyede bir 4 kez sırayla LED'ler yakılır. LED'lerin yanma sırası 1. LED, 2. LED, 3. LED, 4. LED şeklindedir. Motorun kapalı olduğu zaman diliminde hava temizleme fonksiyonunun modunun aktif olduğunu göstermek adına 3. LED yanar. Hava temizleme modunu kapatabilmek için bu tuşa 4 sn. basmanız yeterliidir.

Hava Temizleme Mod Ayarı	Hava temizleme sürelerinin değiştirilebimesi için tuşuna yaklaşık 8sn. basılarak ayar moduna girilir. Ayar moduna girildikten sonra hava temizleme tuşuna () kısa süreli ard ardına basımlarla temizleme süresi 5-10-15-20 dk' lık ayar seçimleri yapılabilir. Ayar seçimi ürünün gösterge ledlerinde 5 dk'da 1 slayt, 10 dk. da 2 slayt, 15 dk 3 slayt, 20 dk 4 slayt olacak şekilde yanar (1 slayt= ledlerin sırasıyla yanıp sönmesi). İstenilen hava temizleme süresini ayarladığınızda hiç bir tuşa basmadan10 sn. beklenirse ayarlamış olduğunuz süre kaydedilir ve hava temizleme modu çalışmaya devam eder.

Timer	Motor çalışırken kumandadan timer tuşuna basılır ise, 15 dakikalık kapanma zamanlayıcısı kurulur ve o devrin LED'i üründe flaşlamaya başlar. 15 dakikalık zamanın sonunda motor kapanır. Kapanma zamanlayıcısı aktif iken devir tuşuna basılırsa timer iptal edilir ve flaşlama durur. Timer kuruluyken devir değiştirildiğinde kapanma timer'ı iptal olur yada timer tuşuna yaklaşık 3 sn. basılarak timer iptal edilir.

Silverconnect Mod: (Opsiyon)	Seriğrafisiz OK tuşuna (Res. 34/9) yaklaşık 4 sn. basılı tutularak silverconnect aktif edilir, aktifse pasif edilir.
Silverconnect Hassasiyet Mod:	Silverconnect aktif iken seriğrafisiz OK tuşuna (Res. 34/9) yaklaşık 7 sn. basıldığında silverconnect hassasiyet ayar moduna girer. Ayar moduna girildiğinde seriğrafisiz OK tuşuna her basımda ayar değiştirilebilir. Yapılan ayarı kaydetmek için 10 sn. hiç bir tuşa basmadan beklenirse kaydetmiş olur.

8 BAKIM, TEMİZLİK VE MUHAFAZA

8.1 BAKIM

Elektrik akımı

TEHLİKE!

Elektrik akımı yüzünden tehlike!

Cihazın gerilim ileten parçalarına temas yüzünden, elektrik çarpmasına bağlı doğrudan hayati tehlike söz konusudur.

– Tüm bakım ve temizlik işlerinden önce şebeke fişini çekin veya sigorta kutusundaki sigortayı kapatın.

Bakım Periyotları

NOT!

Bakım periyotlarına uyulmaması durumunda performans olumsuz etkilenir!

Çok uzun süre kullanıldığında metal yağ filtresi ve aktif karbon filtresi yağ ve kir partikülleriyle tıkanabilir, bu yüzden cihazın performansı olumsuz etkilenir.

– Bu kılavuzda verilen tüm bakım periyotlarına uyun.

8.1.1 METAL YAĞ FİLTRESİNİ TEMİZLEME

UYARI!

Metal yağ filtresinde yağ çökeltileri yüzünden yangın riski!

Metal yağ filtresinde yağ çökeltileri yüzünden yangın riski vardır.

– Metal yağ filtresini, yağ filtresi temizleme uyarısı gösterildiğinde veya en az her 2 haftada bir temizleyin.
– Davlumbazı asla metal yağ filtresi olmadan çalıştırmayın.

Cihazın metal yağ filtresi mutfaktaki buharın katı bileşenlerini (örn. yağ veya toz) tutar ve davlumbazın kirlenmesini büyük ölçüde engeller.

Metal yağ filtresini çıkartma

1. Yandan emiş camını acın (Res. 35/1).

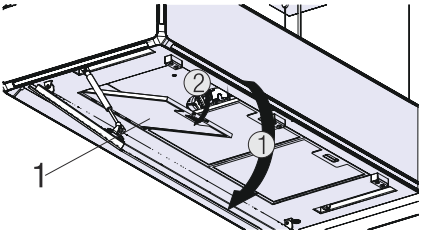

Res. 35: Metal yağ filtresini çıkartma

2. **! NOT!**

   Metal yağ filtresinin yere düşmesi yüzünden maddi hasar!

3. Metal yağ filtresinin kilidini açın (Res. 35/2) ve bunu diğer elinizle düşmeye karşı emniyete alın.
4. Metal yağ filtresini öne doğru yatırın ve dışarı alın (Res. 35/2).
5. Metal yağ filtresini elle veya bulaşık makinesinde temizleyin.

Elle temizleme

6. **! NOT!**

   Yanlış deterjan yüzünden maddi hasar!

   Metal yağ filtresini sıcak bulaşık suyunda yumuşatın ve yumuşak bir fırçayla temizleyin.
7. Metal yağ filtresini sıcak suyla durulayın.

Bulaşık makinesinde temizleme

8. Metal yağ filtresini gevşek ve dik bir şekilde ve başka bulaşık olmadan bulaşık makinesine yerleştirin.
9. Maksimum 55° C sıcaklıkla bir program başlatın.

Bulaşık makinesindeki temizlik yüzünden renk değişimleri oluşabilir. Bunlar, metal yağ filtresinin işlevini olumsuz etkilemez.

Temizlikten sonra

10. Metal yağ filtresini emici bir altlığın üzerinde kurumaya bırakın.

Çıkartılmış aktif karbon filtresi varsa bunu tekrar metal yağ filtresinin üzerine sürün.

Metal yağ filtresini yerleştirme

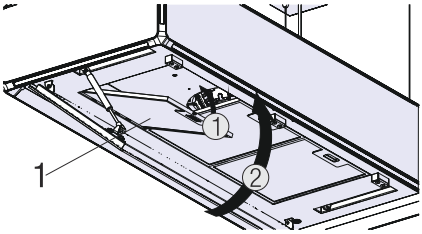

Res. 36: Metal yağ filtresini yerleştirme

11. Metal yağ filtresini ürün içerisine yerleştirin ve filtre kilidini açın (Res. 36/1)

12. Metal yağ filtresini takın (Res. 36/2)

13. Yandan emiş camını kapatın (Res. 36/3).

Cihazınızda birden fazla metal yağ filtresi de takılı olabilir. Diğer metal yağ filtrelerini bu tarife göre temizleyin.

8.1.2 AKTİF KARBON FİLTRESİ PEDİNİ TEMİZLEYİN VEYA DEĞİŞTİRİN (Sadece Hava Sirkülasyonu İşletiminde)

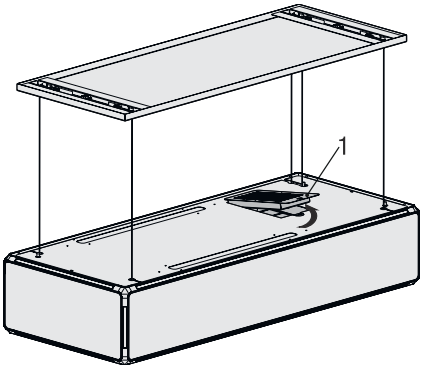

Res. 37

1 Karbon Filtre

1. Gövde üzerinde yer alan karbon filtreyi ok yönünde çekerek çıkarınız (Res. 37)

2. Karbon filtreyi 175 - 200 °C' de 60 - 90 dakika fırında tutarak tekrar kullanılabilir hale getiriniz.

Aktif karbon filtresini takma

3. Aktif karbon filtreyi yukarıda ki işlemlerin tersini uygulayarak takınız.

8.1.3 CİHAZIN LAMBASINI DEĞİŞTİRME

Cihazın lambalarından herhangi biri arızalandığında satıcınıza veya müşteri hizmetlerine başvurun.

LED BAR TW				
Ampul Gücü (W)	4,08	0,7	2,1	1,75
Duy / Soket	Soket	Soket	Soket	Soket
Ampul Voltajı (V)	24V	24V	700	24V
Boyut (mm)	1100	168	3x53x53	420
ILCOS Kodu	-	-	-	-
Enerji Sınıfı	F	F	D	F

LED BAR RGB	
Ampul Gücü (W)	2,66
Duy / Soket	Soket
Ampul Voltajı (V)	24V
Boyut (mm)	500
ILCOS Kodu	-
Enerji Sınıfı	G

8.2 TEMİZLİK VE BAKIM

8.2.1 DETERJAN / TEMİZLİK GEREÇLERİ

! NOT!

Kurallara aykırı temizlik yüzünden maddi hasar!

Kurallara aykırı temizlik yüzünden maddi hasar oluşabilir.

– Sadece bu kılavuzda bahsedilen, deterjanları/temizlik gereçlerini kullanın.
– Buharlı veya yüksek basınçlı temizlik aletleri kullanmayın.
– Agresif deterjanlar veya sivri cisimler kullanmayın.
– Yüzeyleri çizmemek için temizlikten önce takılarınızı çıkartın.

Çeşitli yüzeyler için burada sözü edilen deterjanları ve temizlik gereçlerini kullanın:

Yüzey	Deterjan	Temizlik gereci
Paslanmaz çelik	■ Paslanmaz çelik deterjanı	■ Yumuşak bez ■ Yumuşak sünger
Cam	■ Cam temizleyici ■ Yumuşak çözelti	■ Yumuşak bez
Boyalı yüzeyler	■ Yumuşak çözelti	■ Yumuşak bez ■ Yumuşak sünger

8.2.2 CİHAZI DIŞTAN TEMİZLEME

1. Cihazı yumuşak bir bezle iyice kurulayın.
2. Cihazın bakımını yapın.
3. Boyalı yüzeylerde başka bir bakım gerekli değildir (kesinlikle paslanmaz çelik bakım spreyi püskürtmeyin)

9 HATA MESAJLARI

9.1 HATA DURUMUNDA YAPILACAKLAR

UYARI!

Arızalı bir cihaz yüzünden yaralanma riski!

Arızalı bir cihaz yaralanmalara neden olabilir.

– Asla arızalı bir cihaz kullanmayın.
– Hata aramaya başlamadan önce şebeke fişini çekin veya sigorta kutusundaki sigortayı kapatın.

Temel olarak şu geçerlidir:

- Sadece bu kılavuzda bahsedilen onarımları yapın.
- Diğer onarımlar için müşteri hizmetlerini çağırın.

Uygun olmayan onarımlarda üretici garantisi sona erer.

9.2 HATA TABLOSU

Tüm teknik cihazlarda arızalar meydana gelebilir. Bu sırada her zaman arızalı bir cihaz söz konusu olmayabilir. Bu yüzden aşağıdaki tabloya dayanarak, arızaları kendiniz giderip gideremeyeceğinizi kontrol edin.

Hata tanımı	Sebep	Yardım
Cihaz çalışmıyor	Gerilim beslemesi bağlı değil	Gerilim beslemesini bağlayın.
	Sigorta arızalı	Sigorta kutunuzdaki sigortayı kontrol edin.
	Elektrik kesintisi	Diğer cihazların çalışıp çalışmadığını kontrol edin.
Güç kaybı/yüksek çalışma gürültüsü	Kirlenmiş metal yağ filtresi	Metal yağ filtresini temizleyin
	Kirlenmiş aktif karbon filtresi	Aktif karbon filtreyi temizleyin
Aydınlatma çalışmıyor	Aydınlatma elemanları bozuk	Aydınlatma elemanlarının değiştirilmesi için yetkili servise başvurun
	Gerilim beslemesi bağlı değil	Gerilim beslemesini bağlayın.
Üründen olağan dışı ses geliyor	Mekanik bozulma	Yetkili servise başvurun
Cihaz en üst konuma çıkmıyor	Mekanik bozulma	Yetkili servise başvurun
Cihaz en alt konuma inmiyor	Mekanik bozulma	Yetkili servise başvurun
Cihazın askı halatlarında yıpranma var	Mekanik bozulma	Yetkili servise başvurun
Cihazın en üst konuma çıktığında paralel durmuyor	Mekanik bozulma	Yetkili servise başvurun

Sorunu bu tablo yardımıyla çözemediyseniz, müşteri hizmetleriyle irtibata geçin.

10 YETKİLİ SERVİS

Aydınlatma Çalışmıyorsa:

- Fişin prize takıldığından ve sigortaların sağlam olduğundan emin olunuz.
- Ampulleri kontrol ediniz. Bu kontrolü yaparken mutlaka cihazın fişini prizden çekiniz. Ampuller gevşemiş ise sıkınız, sıkmanıza rağmen hala yanmıyorsa ampulleri değiştirebilirsiniz.

Oluşabilecek Arızalar ve Servis Çağırmadan önce Yapabilecekleriniz:

A) Cihaz hiçbir şekilde çalışmıyorsa:

- Cihazın fişi takılı mı veya prize tam oturmuş mu kontrol ediniz.
- Cihazın bağlı olduğu sigortayı ve evinizin ana sigortasını kontrol ediniz.

Cihazın performansı yeterli değilse veya çalışırken yüksek ses yapıyorsa:

- Cihazın bacasının çıkış çapı yeterli mi? (min.120 mm).
- Metal filtreler temiz mi? Kontrol ediniz.
- Davlumbazı bacasız olarak kullanıyorsanız, karbon filtrelerin 6 aydan eski olmamasına dikkat ediniz.
- Hava akımını sağlamak için mutfağınızı yeterli olarak havalandırmaya özen gösteriniz. Eğer cihazın performansı hala sizi memnun etmiyorsa yetkili servisine başvurunuz.

Problemler ve Çözümler

Hata tanımı	Sebep	Yardım
Ürün Çalışmıyor	Elektrik Bağlantısını Kontrol et.	Şebeke voltajı 220-240 V olmalı, ürün topraklı prize bağlanmalıdır.
Aydınlatma Lambası Yanmıyor	Elektrik Bağlantısını Kontrol et.	Şebeke voltajı 220-240 V olmalı, ürün topraklı prize bağlanmalıdır.
Aydınlatma Lambası Yanmıyor	Lamba anahtarını Kontrol Et.	Lamba anahtarı açık konumda olmalıdır.
Aydınlatma Lambası Yanmıyor	Ampulleri Kontol Et.	Ürünün ampulleri sağlam olmalıdır.
Ürün Hava Çekişi Zayıf	Alüminyum Filtreyi Kontrol Et.	Alüminyum kaset filtre normal şartlarda ayda 1 kes yıkanmalıdır.
Ürün Hava Çekişi Zayıf	Hava Çıkış Bacasını Kontrol Et.	Hava Çıkış Bacası Açık Olmalıdır.
Ürün Hava Çekişi Zayıf	Karbon Filtreyi Kontrol Et.	Karbon filtre kullanılan ürünlerde karbon filtre normal şartlarda 3 ayda bir değiştirilmelidir.
Dışarı Hava Vermiyor(Bacasız Kullanım)	Alüminyum Filtreyi Kontrol Et.	Alüminyum kaset filtre normal şartlarda ayda 1 kes yıkanmalıdır.
Dışarı Hava Vermiyor(Bacasız Kullanım)	Karbon Filtreyi Kontrol Et.	Karbon filtre kullanılan ürünlerde karbon filtre normal şartlarda 3 ayda bir değiştirilmelidir.

Besleme Gerilimi	220 - 240 V 50Hz

Motor Yalıtım Sınıfı	F
Yalıtım Sınıfı	CLASS I

Bu ürün 2014/30/EU (Elektromanyetik Uyumluluk Yönetmeliği) ve 2014/35/EU(Alçak Gerilim (LVD) yönetmeli) sayılı Avrupa CE Direktiflerine uygundur.



Bu cihaz , Atık Elektrikli ve Elektronik Eşyaların Kontrolü Yönetmeliği'ne uygundur.

Teknik özellikler ve bu kılavuz, önceden haber verilmeden değiştirilebilir.

11 SİGORTA

1. Ürün garanti belgesini muhafaza ediniz. Garanti belgesinin ibraz edilememesi durumda ürüne garanti dışı işlem uygulanır. Ürün yanında satın alınacak yardımcı elemanlar ve aksesuarlar ürün garantisinin dışında tutulur. Kullanma kılavuzunda zamanla ve kullanıma bağlı olarak değiştirilmesi gerektiği belirtilen sarf malzemeler garanti dışındadır.

2. SILVERLINE tarafından verilen bu garanti ürünün normalin dışında kullanılmasından doğacak arızaların giderilmesini kapsamadığı gibi, aşağıda ki durumlarda garanti dışıdır.

3. Kullanma hatalarından meydana gelen hasar ve arızalar,

4. Ürünün müşteriye teslim-inden sonraki yükleme, boşaltma ve taşıma sırasında oluşan hasar ve arızalar,

5. Voltaj düşüklüğü veya fazlalığı; hatalı elektrik tesisatı; ürünün etiketinde yazılı voltajdan farklı voltajda kullanma nedenlerinden meydana gelecek hasar ve arızalar,

6. Yangın ve yıldırım düşmesi ile meydana gelecek hasar ve arızalar,

7. 5. Ürünün kullanma kılavuzunda yer alan hususlara aykırı kullanılmasından kaynaklanan arızalar.

8. Garanti belgesinin tekemmül ettirilerek tüketiciye verilmesi sorumluluğu, tüketicinin malı satın aldığı satıcı, bayi, acenta ya da temsilciliklerine aittir. Garanti belgesi üzerinde tahrifat yapıldığı, ürün üzerindeki orjinal seri numarası kaldırıldığı veya tahrif edildiği takdirde bu garanti geçersizdir.

9. Aspiratör ve davlumbazlarda kullanılan Alüminyum filtreler kılavuzda belirtildiği sürede ve şekilde temizlenmelidir. Filtrelerde kullanım neticesinde zamanla kararma, renk değişikliği görülebilir. Bu gibi durumlar normaldir, ürünün görev ve fonksiyonlarını yerine getirmesine engel değildir ve garanti kapsamına girmez.

10. Paslanmaz çelik ürünlerde kılavuzda belirtilen uyarılara dikkat edilmemesi halinde kararma, oksitlenme, yüzeyde dalgalanma görülebilir. Bu gibi durumlar garanti kapsamına girmez.

ÖNEMLİ: Aspiratörünüz **HDI SİGORTA A.Ş.** sigorta tarafından sigortalıdır.

ÖNEMLİ 2 : Aspiratörünüz sigortasının geçerli olması için garanti belgesini mutlaka onaylatınız. Nakliye ve Taşıma ile ilgili Uyarılar

- Ürününüzün ambalajında kullanılmış olan tüm malzemeler geri dönüşüme uygundur.
- Nakliye esnasında koli üzerinde belirtmiş olan işaretlere uyunuz.
- Eğer nakliye ihtiyacınız olursa;
- Orjinal ambalajını saklayınız.
- Orjinal ambalaj ile taşıyınız, ambalaj üzerindeki taşıma işaretlerine uyunuz.
- Orjinal ambalajı yok ise;
- Aspiratörün üzerine ağır cisim koymayınız.

12 GARANTİ ŞARTLARI

GARANTİ ŞARTLARI

1. Garanti süresi malın teslim tarihinden itibaren başlar ve 2 yıldır.

2. Bütün parçaları dahil olmak üzere malın tamamı firmamız tarafından garanti süresince garanti kapsamındadır.

3. Malın garanti süresi içerisinde arızalanması durumunda, tamirde geçen süre garanti süresine eklenir. Malın tamir süresi en fazla 20 iş günüdür. Bu süre mala ilişkin arızanın servis istasyonuna, servis istasyonunun olmaması durumunda, malın satıcısı, bayii, acentesi, temsilciliği, ithalatçısı veya imalatçısından birisine bildirim tarihinden itibaren başlar. Malın arızasının, 10 iş günü içinde giderilmemesi halinde; üretici veya ithalatçı, malın tamiri tamamlanıncaya kadar, benzer özelliklere sahip başka bir malı tüketicinin kullanımına tahsis etmek zorundadır.

4. Malın garanti süresi içinde, gerek malzeme ve işçilik, gerekse montaj hatalarından dolayı arızalanması halinde, işçilik masrafı, değiştirilen parça bedeli ya da başka herhangi bir ad altında hiçbir ücret talep edilmeksizin tamiri yapılacaktır.

5. Malın ayıplı olduğunun anlaşılması durumunda tüketici;

a) Satılanı geri vermeye hazır olduğunu bildirerek sözleşmeden dönme,

b) Satılanı alıkoyup ayıp oranında satış bedelinden indirim isteme,

c) Aşırı bir masraf gerektirmediği takdirde, bütün masrafları satıcıya ait olmak üzere satılanın ücretsiz onarılmasını isteme,

d) İmkan varsa, satılanın ayıpsız bir misli ile değiştirilmesini isteme, seçimlilik haklarından birini kullanabilir. Satıcı, tüketicinin tercih ettigi bu talebi yerine getirmekle yükümlüdür.

6. Tüketicinin ücretsiz onarım hakkını kullanması halinde malın;

a) Garanti süresi içinde tekrar arızalanması,

b) Tamiri için gereken azami sürenin aşılması,

c) Tamirinin mümkün olmadığının, yetkili servis istasyonu, satıcı, üretici veya ithalatçı tarafından bir raporla belirlenmesi, durumlarında; tüketici malın bedel iadesini, ayıp oranında bedel indirimini veya imkan varsa malın ayıpsız misli ile değiştirilmesini satıcıdan talep edebilir. Satıcı, tüketicinin talebini reddedemez. Bu talebin yerine getirilmemesi durumunda satıcı, üretici ve ithalatçı müteselsilen sorumludur. Malın ayıpsız misli ile değiştirilmesinin satıcı için orantısız güçlükleri beraberinde getirecek olması halinde tüketici, sözleşmeden dönme veya ayıp oranında bedelden indirim haklarından birini kullanabilir.

7. Malın kullanma kılavuzunda yer alan hususlara aykırı kullanılmasından kaynaklanan arızaların yanı sıra aşağıda açıklanan koşullarda, ürün garanti kapsamına girmez.

a) Garanti Belgesi üzerinde malın seri numarasında tahrifat yapıldığı haller,

b) SILVERLINE yetkili personeli ya da yetkili servisleri haricinde kişilerin cihazın tamir ve tadiline müdahale etmesi sonucu oluşan arızalar,

c) Cihaza bağlanan dış donanımdan (regülatör, kesintisiz güç kaynağı vb.) kaynaklanan arızalar,

d) Anormal voltaj düşüklüğü veya fazlalığından, hatalı elektrik tesisatından, cihazın etiketinde belirtilenden farklı bir şebeke gerilimine bağlanmasıyla oluşan arızalar,

e) Malın tesliminden sonraki nakiller ve yerleştirme sonucu (düşme, aşırı sarsılma, darbe vs.) oluşabilecek arızalar,

f) Cihazın kullanım hatalarından meydana gelen dış ve iç yüzeylerdeki bozulma, çizilme, kırılmalar ve arızalar,

g) Doğa olaylarının (yıldırım, sel, su baskını, deprem, yangın vs.) yol açacağı arızalar.

Garanti Belgesinin tekemmül ettirilerek tüketiciye verilmesi sorumluluğu tüketicinin malı satın aldığı yetkili satıcı, acente ya da temsilciliklere aittir.
Tüketiciler; Şikayet ve itirazlar için tüketici mahkemelerine ve tüketici hakem heyetlerine başvurabilir. Garanti belgesi ile ilgili olarak çıkabilecek sorunlar için T.C. Ticaret Bakanlığı Tüketicinin Korunması ve Piyasa Gözetimi Genel Müdürlüğüne başvurabilir.

MÜŞTERİ SEÇİMLİLİK HAKLARI

1. Malın ayıplı olduğunun anlaşılması durumunda tüketici;

a) Satılanı geri vermeye hazır olduğunu bildirerek sözleşmeden dönme,

b) Satılanı alıkoyup ayıp oranında satış bedelinden indirim isteme,

c) Aşırı bir masraf gerektirmediği takdirde, bütün masrafları satıcıya ait olmak üzere satılanın ücretsiz onarılmasını isteme,

d) İmkan varsa, satılanın ayıpsız bir misli ile değiştirilmesini isteme, seçimlilik haklarından birini kullanabilir.Satıcı, tüketicinin tercih ettiği bu talebi yerine getirmekle yükümlüdür.

2. Tüketicinin ücretsiz onarım hakkını kullanması halinde malın;

a) Garanti süresi içinde tekrar arızalanması,

b) Tamiri için gereken azami sürenin aşılması,

c) Tamirinin mümkün olmadığının, yetkili servis istasyonu, satıcı, üretici veya ithalatçı tarafından bir raporla belirlenmesi, durumlarında; tüketici malın bedel iadesini, ayıp oranında bedel indirimini veya imkan varsa malın ayıpsız misli ile değiştirilmesini satıcıdan talep edebilir.
Satıcı, tüketicinin talebini reddedemez.
Bu talebin yerine getirilmemesi durumunda satıcı, üretici ve ithalatçı müteselsilen sorumludur. Malın ayıpsız misli ile değiştirilmesinin satıcı için orantısız güçlükleri beraberinde getirecek olması halinde tüketici,sözleşmeden dönme veya ayıp oranında bedelden indirim haklarından birini kullanabilir.
Tüketiciler; Şikayet ve itirazlar için tüketici mahkemelerine ve tüketici hakem heyetlerine başvurabilir.

Res. 38

13 GARANTİ BELGESİ

GARANTİ BELGESİ

MALIN

Cinsi DAVLUMBAZ

Markası SILVERLINE

Modeli .....

Ürün Kodu .....

Seri No .....

SATICI FİRMANIN

Unvanı .....

Adresi .....

.....

Tel-Faks .....

Fatura Tarihi .....

Fatura No .....

Yetkili Kaşe ve İmza .....

Teslim Tarihi ve Yeri .....

ALICININ

Adı, Soyadı .....

Adresi .....

.....

Tel .....

Azami Tamir Süresi 20 İşgünü

Garanti Süresi 2 Yıl

SILVERLINE EV GEREÇLERİ
SATIŞ VE PAZARLAMA ANONİM ŞİRKETİ
Defterdar Mah. Otakçılar Cad.
No:78 K:2 İ.K:19 [illegible] Eyüp / İST
Tel: 0 212 484 48 00 Faks: 0 212 481 40 08
Marmara Kurumlar V.D. 769 0[illegible]9456 İTO:549979
Mersis NO:0[illegible]690-3894-5600018

ÜRETİCİ FİRMA / MANUFACTURER COMPANY

SILVERLINE Ev Gereçleri Satış ve Pazarlama A.Ş.
Defterdar Mah. Otakçılar Cad. No: 78 Kat:2 İç Kapı No:19
Eyüp / İstanbul P.K. 34050
Tel: 0 212 484 48 00 Faks: 0 212 481 40 08

444 4 758

SILVERLINE

www.silverline.com

Res. 39

SILVERLINE EV GEREÇLERI SATIŞ VE PAZARLAMA A.Ş.
Defterdar Mah. Otakçılar Cad. No: 78 Kat:2 İç Kapı No:19 Eyüp / İstanbul P.K. 34050
0212 484 48 00 (pbx) 0212.481 40 08