SILVERLINE

DUET HiLight X KULLANIM KILAVUZU

MODELLER

7210.8

İçindekiler

1 ÖNSÖZ **4**

2 Uyarılar **5**

3 TEKNİK VERİLER **8**

4 ÜRÜN PERSPEKTİFLERİ **9**

5 ÜRÜNE GENEL BAKIŞ **10**

6 Kontrol Paneli **11**

6.1 Segment Ekranları 12

6.2 Davlumbaz Kullanım Türü 12

7 Aktif karbon filtre değişimi **14**

8 TEMİZLİK VE KORUYUCU BAKIM **17**

8.1 Metal yağ filtresinin ve su haznesinin temizlenmesi 18

9 Paket İçeriği **20**

10 Kurulum ve Montaj **21**

10.1 Montaj 27

11 ÜRÜNÜN KULLANIMI **35**

11.1 Davlumbaz paneli 35

11.2 Ocak paneli 37

11.2.1 Pişirme Bölgesi Seçimi ve Pişirme Kademesi Ayarlama 38

11.2.2 Seçilen Herhangi bir Pişirme Bölgesi Kapatma 39

11.2.3 Tüm pişirme bölgelerini kapatma 39

11.2.4 Tuş Kilidi 39

11.2.5 Pişirme Yüzeyi Sıcaklık Uyarısı 39

11.2.6 İkili Bölüm Seçme Butonu 40

11.3 Güvenli Kapanma 41

12 Hata görüntüleme ve sorun giderme **42**

13 GARANTİ ŞARTLARI **43**

14 GARANTİ BELGESİ **44**

1 ÖNSÖZ

Bu kılavuzda belirtilen talimatlara adım adım bağlı kalınız.

Üretici, bu kılavuzda bildirilen talimatlara uyulmaması sonucunda cihazda oluşabilecek olumsuzluklar, hasarlar veya yangınlar konusunda hiçbir sorumluluk kabul etmez. Cihaz yalnızca yiyeceklerin pişirilmesi ve bu pişirmeden kaynaklanan dumanların aspirasyonu için evsel kullanıma yönelik olarak üretilmiştir. Başka amaçlarla kullanıma izin verilmemektedir (örn. Ortamların ısıtılması). Üretici, uygun olmayan kullanıma veya komutların yanlış ayarlanmasına ilişkin hiçbir sorumluluk kabul etmez.

Ürünün görünümü bu kitapçıkta yer alan görsellerde betimlenenden farklı olabilmekle birlikte, kullanma, bakım ve kurulum talimatları aynı kalır.

Bu kullanım kılavuzunu ileride ihtiyaç duyulabilecek her anda başvurulabilmesi için muhafaza etmek önemlidir. Ürünün satılması, başkasına verilmesi ya da taşınması esnasında bu kullanım kılavuzunun üründen ayrılmamasını sağlayınız.

- Talimatları dikkatlice okuyun: Kurulum, kullanım ve güvenlik ile ilgili çok önemli bilgiler içerir.
- Ürün üzerinde elektrik tadilatları yapmayınız.
- Cihazın kurulumuna başlamadan önce tüm parçaların kullanılabilir halde olduğunu kontrol ediniz. Aksi takdirde üreticiyle irtibata geçiniz ve kuruluma devam etmeyiniz.
- Kuruluma geçmeden önce ürünün bütünlüğünden emin olunuz. Aksi takdirde üreticiyle irtibata geçiniz ve kuruluma devam etmeyiniz.

2 Uyarılar

DİKKAT!

Bu kılavuzda yer alan talimatlara kesinlikle uyunuz.

Herhangi bir kurulum işlemine başlamadan önce cihazın elektrik bağlantısı kesilmelidir.

Cihazın kurulumu veya bakımı üreticinin talimatlarına uygun olarak ve güvenlik konusunda yürürlükte olan yerel düzenlemelere uyularak uzman bir teknisyen tarafından yapılmalıdır.

Yanlış bağlantı nedeniyle hasar ortaya çıkması durumunda cihaz garanti kapsamı dışında kalır.

Kullanım kılavuzunda özellikle belirtilmemişse, cihazın hiçbir parçasını onarmayınız veya değiştirmeyiniz.

DİKKAT!

Cihazın topraklamasız prizlerde kullanılması uygun değildir.

Elektrik kablosu, cihazın elektrik şebekesine bağlanmasına izin verecek kadar uzun olmalıdır.

Kurulumun yürürlükte olan güvenlik yönetmeliklerine uygun olması için, aşırı gerilim kategorisi koşullarında şebekenin tamamen kesilmesini sağlayan standartlara uygun bir şalter gerekir.

Çoklu prizler veya uzatmalar kullanmayınız.

Kurulumu tamamladıktan sonra, kullanıcı artık elektrikli bileşenlere ulaşamamalıdır.

Kullanım sırasında temas edilen yerler sıcak olur. Çocukları cihazdan uzakta ve gözetim altında tutunuz.

Cihaz 8 yaşından küçük çocuklar, sınırlı fiziksel, zihinsel ve duygusal yeteneklere sahip kişiler ve eksik tecrübe veya bilgi sahibi kişiler tarafından ancak sorumlu bir kişinin denetimi altında olmaları veya kendilerine cihazın güvenli kullanımı ve ortaya çıkabilecek tehlikeler hakkında bilgi verilmiş olması durumunda kullanılabilir.

Temizlik ve bakım işlemleri çocuklar tarafından gözetimsiz şekilde yapılmamalıdır.

Kullanım esnasında ve sonrasında, aletin ısıtıcı kısımlarına dokunmayınız

Ocağın tüm bileşenleri yeterince soğumadan bez veya diğer yanıcı malzemeler ile temastan kaçınınız.

Fazla ısınan gresler ve yağlar kolayca alev alabilir. Yağdan zengin besinleri pişirirken gözetim altında tutunuz.

Fazla ısınma ihtimali olduğundan, ocağın üzerine bıçak, çatal, kaşık ve kapak gibi metal malzeme koymayınız.

Buharlı temizleyici kullanmayınız.

Uygun olmayan deterjan nedeniyle yüzey hasarı, renk değişimi ve lekeler. Sadece bu türden ocaklar için uygun deterjan kullanınız.

Yüzey hasarı ve kap sürtünmesi nedeniyle renk değişimi. Tencere ve tavaları kaldırıp taşıyınız, itmeyiniz.

Yüzeyde çatlak olduğu takdirde, elektrik çarpması olasılığını önlemek için aleti kapatınız.

Alet dış zamanlayıcı veya ayrı bir uzaktan kumanda sistemi aracılığıyla çalışmaya uygun değildir.

Yağlı ocağın üzerinde gözetimsiz pişirme işlemi tehlikeli olabilir ve yangın çıkmasına sebep olabilir.

Pişirme süreci daima gözetim altında tutulmalıdır.

Alevleri ASLA su ile söndürmeye çalışmayınız. Aksine, ocağı derhal kapatıp alevleri yangın önleyici bir kapak veya bir örtü kullanarak boğunuz

Ocağın üzerine herhangi bir eşya koymayınız.

Cihazı elektrik şebekesine bağlamadan önce, elektrik gerilim ve güç değerlerinin şebeke ile uyumlu ve bağlantı kablosunun uygun olduğundan emin olmak için ocağın alt kısmında bulunan bilgi levhasını kontrol ediniz. Tereddüt halinde uzman bir elektrik uzmanı ile irtibata geçiniz.

Önemli:

Kullanımdan sonra, ocağı kumandasını kullanarak söndürünüz ve tencere algılayıcısına güvenmeyiniz.

Sıvıların taşmasını önlemek üzere, sıvıları haşlarken veya ısıtırken ısı girişini azaltınız.

Cihazınız çalışır durumda iken su taşması veya ıslak bez konulması sonucu cihazınız kendini korumaya alarak kapanır. Cihazınızı yeniden çalıştırmak için açma-kapama tuşuna basınız.

Isıtıcı bileşenleri üzerinde boş tencere veya tavayla veya kapsız bırakmayınız.

Pişirme işlemini tamamladıktan sonra, ilgili bölümü söndürünüz.

Booster gibi yüksek güçlü bir fonksiyonun kullanılması kızartma yağı gibi bazı sıvıları ısıtmak için uygun değildir. Yüksek ısı tehlikeli olabilir. Bu durumlarda daha düşük bir ısıtma gücü kullanılması önerilir.

Kaplar doğrudan ocağın üzerine yerleştirilmeli ve ortalanmalıdır. Tencere ve ocak arasında kesinlikle başka nesne olmamalıdır.

Yüksek ısı olduğunda cihaz pişirme alanlarının güç seviyesini otomatik olarak düşürür.

Herhangi bir temizlik veya bakım işleminden önce, ürünü fişi çekerek veya kabinin ana şalterini kapatarak elektrik şebekesinden ayırınız. Tüm kurulum ve bakım işlemleri için, iş eldivenleri kullanınız.

Cihazın gerek içi gerekse dışı sık sık temizlenmelidir (EN AZINDAN AYDA BİR KEZ). Bununla birlikte, bakım talimatlarında açıkça belirtilenlere uyunuz.

Cihazın temizliği ve filtrelerin temizliği ve değiştirilmesine ilişkin standartlara uyulmaması yangın riski doğurur

Kızartma, aşırı ısınan yağın alev almasını engellemek için kontrol altında yapılmalıdır

Ocak çalışır durumda olduğunda, davlumbazın erişilebilir kısımları ısınır.

DİKKAT!

Cihazı, kurulum tamamen tamamlanana kadar elektrik şebekesine bağlamayınız.

Duman tahliyesi için benimsenecek güvenlik önlemleri ve teknik önlemler açısından, yerel yetkili otoritelerin düzenlemelerinde öngörülenlere kesinlikle uyunuz.

3 TEKNİK VERİLER

Besleme gerilimi	220-240 V(~) 50/60 Hz - 380-415 V(~) 2N(~) 50/60 Hz
Frekans	50/60 Hz
Max. güç tüketimi	6,64 kW
Sigorta koruması/ güç kaynağı	2x16 A /1x32 A
Ürün ölçüsü (genişlik/derinlik/ yükseklik)	780x520x210
OCAK	
Güç seviyeleri	1-9
Ön pişirme bölgesi güç değeri	2200 W (1. pişirme bölgesi) /1200 W (4. pişirme bölgesi)
Arka pişirme bölgesi güç değeri	1200 W (2. pişirme bölgesi) /1800 W (3. pişirme bölgesi)
Ocak enerji verimliliği_EN 60350-2	
1. pişirme bölgesi enerji tüketimi	194,05 (Wh/kg)
2. pişirme bölgesi enerji tüketimi	186,12 (Wh/kg)
3. pişirme bölgesi enerji tüketimi	187,87 (Wh/kg)
4. pişirme bölgesi enerji tüketimi	185,44 (Wh/kg)
Enerji verimliliği değeri	188,37 (Wh/kg)
Yağ filtresi	
Filtre kapasitesi	60 saat
Yağ filtre ömrü	2 yıl

4 ÜRÜN PERSPEKTİFLERİ

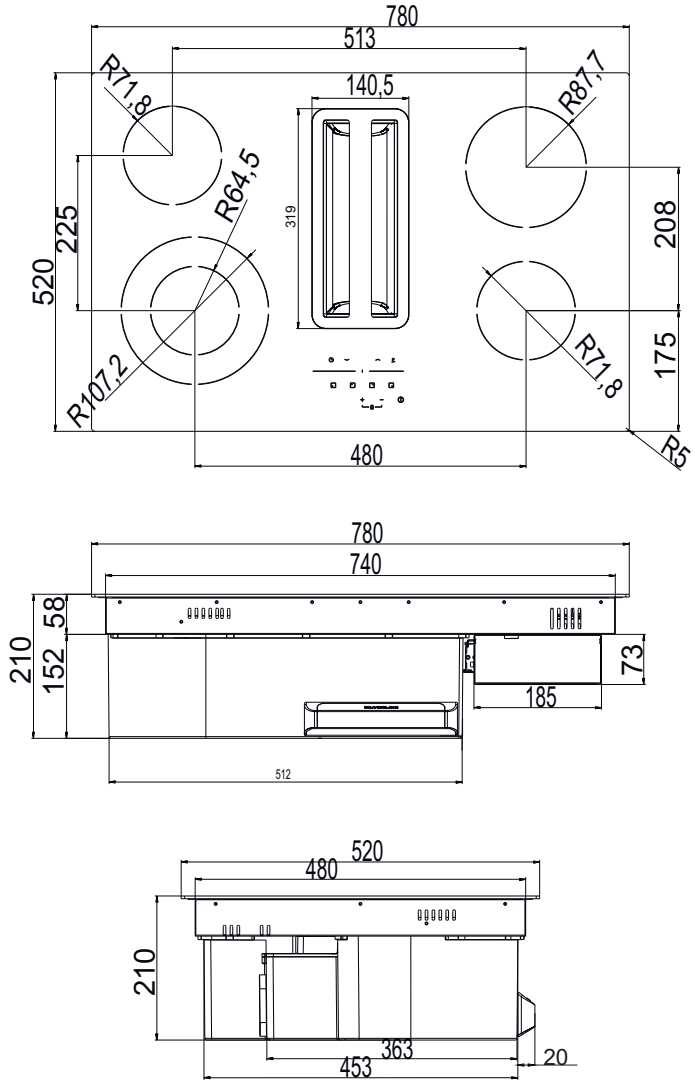

Res. 1

5 ÜRÜNE GENEL BAKIŞ

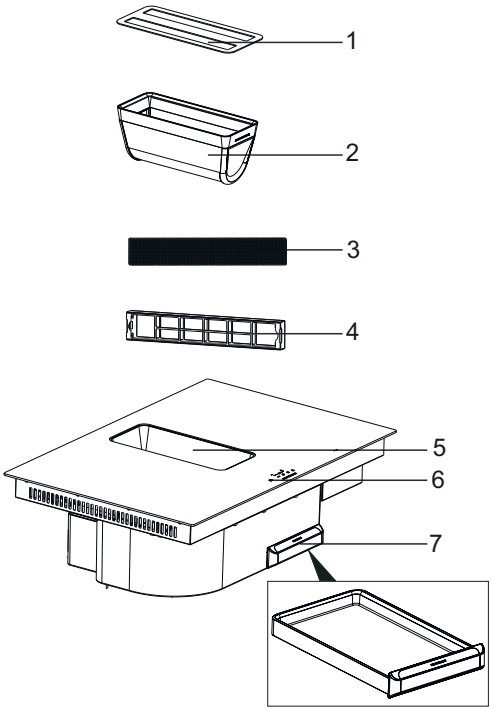

Res. 2

1- Dekoratif Izgara
2- Yağ Filtresi
3- Karbon Filtre (Opsiyon)
4- Karbon Fitre Yuvası
5- Yağ Filtre Yatağı
6- Kontrol Paneli
7- Su Haznesi

6 Kontrol Paneli

Worktop platformlarında ocak ve davlumbaz çalıştırma paneli elektronik sensör tuşları (parmak temas kısmı) ve ekran panellerinden oluşmuştur.

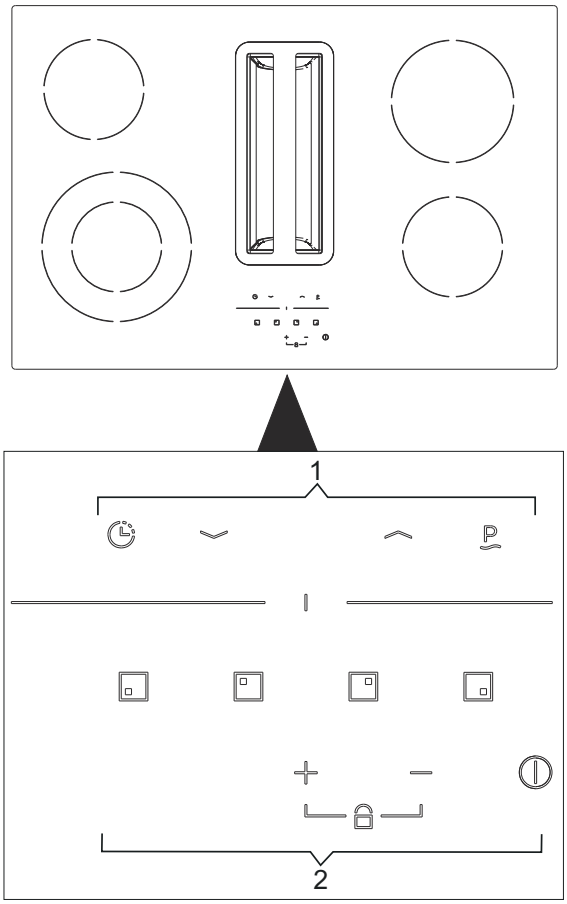

Res. 3: Ürün üzerinde yer alan kontrol paneli

1- Davlumbaz Paneli
2- Ocak Paneli

6.1 Segment Ekranları

Ürün göstergesi	Açıklama
1 - 9	Güç seviyeleri (
P	Max. güç (Booster)
0	Ürün aktif değil
88	Zaman göstergesi
E	Hata göstergesi

6.2 Davlumbaz Kullanım Türü

Satın aldığınız modele bağlı olarak ocak davlumbazı atık hava modunda veya dolaşımlı hava modundadır.

Atık Hava Modu

Emilen hava, yağ filtreleri tarafından temizlenir ve bir boru sistemi üzerinden dışarı iletilir.

! NOT!

Atık hava veya devrede olan bir duman, atık gaz bacasına ya da ısıtma kaynaklarının kurulu olduğu yerlerin havalandırılması için kullanılan bir bacaya aktarılmalıdır.

- Atık havanın veya devrede olmayan bir dumanın atık gaz bacasına aktarılması isteniyorsa, yetkili baca temizleme ustasının veya yetkili yetkili mühendislerin iznini almanız gerekir.

Dolaşımlı Hava

Emilen hava, yağ filtreleri ve aktif karbon filtre tarafından temizlenir ve tekrar mutfağa geri aktarılır.

Dolaşımlı hava modunda kokuya neden olan maddeleri bağlamak için, bir aktif karbon filtresi takmalısınız. Cihazın dolaşımlı hava modunda çalıştırılması için söz konusu olan farklı olanaklar için yetkili satıcınıza danışınız. Bu işlem için gerekli aksesuarları ilgili satış yerleri, yetkili servis veya çevrimiçi satış merkezi üzerinden alabilirsiniz.

Nemi atmak için yeterli havalandırma sağlayınız.

7 Aktif karbon filtre değişimi

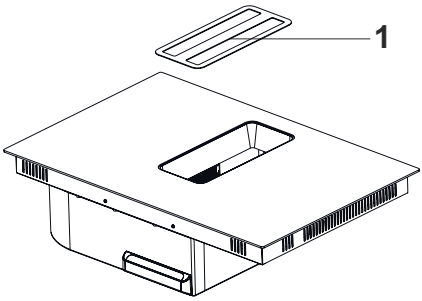

Res. 4

1- Dekoratif Izgara

1. Aktif karbon filtresini değiştirmek için öncelikle dekoratif ızgarayı çıkarın (Res. 4).

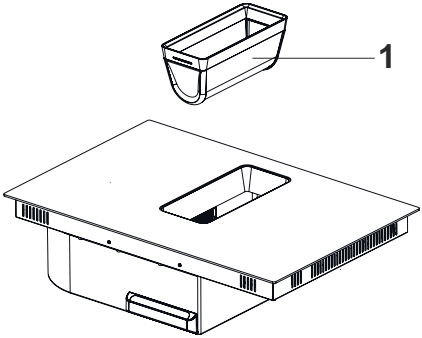

Res. 5

1- Yağ Filtresi

2. Yağ filtresini çıkarın (Res. 5).

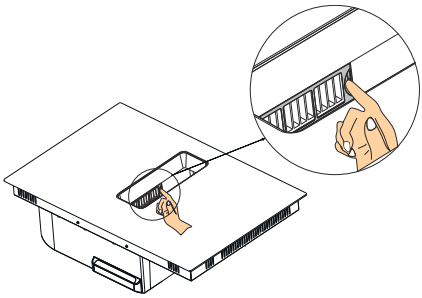

Res. 6

3. Karbon filtre setini Res. 6 da gösterildiği gibi dışarı çekin.

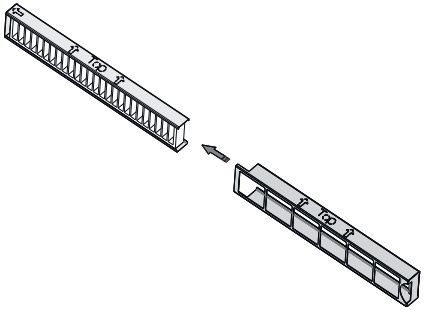

Res. 7

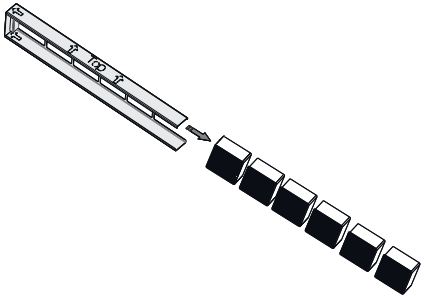

Res. 8

4. Eski karbon filtreyi yuvasından çıkararak yeni karbon filtre ile değiştirin (Res. 7 / Res. 8).

Karbon filtre değişimi sırasında sadece karbon filtreyi değiştirin, karbon filtre muhafazasını atmayın. Karbon filtre muhafazası tek kullanımlık değildir.

Karbon filtrenin süresi dolduğunda yenisiyle değiştirin. Bulaşık makinesinde veya elde yıkamayın.

Karbon filtreyi yuvasına yerleştirirken hava akış yönüne dikkat edin.

! NOT!

Karbon ve Helsa filtreler, Karbon Filtre Muhafazası monte edilmeden kullanılmamalıdır.

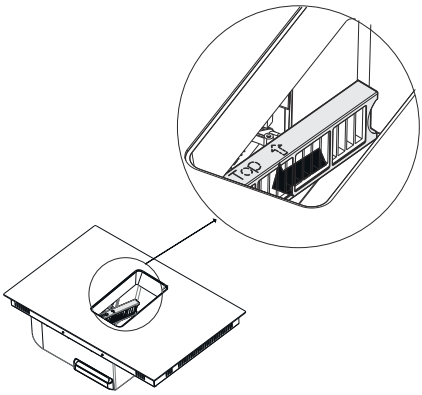

Res. 9

Karbon filtreyi şekilde gösterildiği gibi yerleştirin (Res. 9).

Karbon filtre görselleri temsilidir, görseller değişkenlik gösterebilir.

8 TEMİZLİK VE KORUYUCU BAKIM

DİKKAT!

Temizleme işlemi, kullanıcı bakımı, gözetimsiz çocuklar tarafından yapılmamalıdır.

- Keskin veya ovucu temizlik maddeleri nedeniyle yüzey hasar görebilir. Keskin ve ovucu temizlik maddelerini kesinlikle kullanmayın.Cihazınız için uygun temizleme ve koruma maddelerini yetkili servisten temin ediniz.
- Yüzeyleri yumuşak, nemli bir bez, bulaşık deterjanı veya fazla tesirli olmayan bir cam silme maddesi ile temizleyiniz.Kuruyup yapışmış kirleri, nemli bir bez ile yumuşatınız.Kazımayınız!
- Kuru bezler, çizme ihtimali olan süngerler, ovalama gerektiren malzemeler, kum, soda, asit ya da klor içeren veya başka tesirli temizleme maddeleri kullanılması uygun değildir.
- Paslanmaz çelik yüzeyleri sadece taşlama yönüne doğru temizleyiniz.
- Metal yağ filtrelerin temizlenmesi Kullanılmış olan metalik yağ filtreler, mutfakta oluşan nem ve buharın içerdiği yağlı parçacıkları tutar. Metal yağ filtreleri normal bir kullanım halinde (günde 1–2 saat) yaklaşık her üç ayda bir temizleyiniz.
- Aşırı tesirli, asitli veya lavgalı temizleyiciler kullanmayınız.
- Metal yağ filtreleri, bulaşık makinesinde veya elden yıkanarak temizleyebilirsiniz.
- Sprey temizlik malzemelerini direkt ürün üzerine uygulamayınız.
- Ürün üzerinde yanıcı ve/veya ağır dekoratif eşyalar bulundurmayınız.

8.1 Metal yağ filtresinin ve su haznesinin temizlenmesi

UYARI!

Metal yağ filtresinde yağ çökeltileri yüzünden yangın riski!

Metal yağ filtresinde yağ çökeltileri yüzünden yangın riski vardır.

– Metal yağ filtresini, yağ filtresi temizleme uyarısı gösterildiğinde veya en az her 2 haftada bir temizleyin.
– Cihazı asla metal yağ filtresi olmadan çalıştırmayın.

NOT!

Metal yağ filtresinin yere düşmesi yüzünden maddi hasar oluşabilir.

Metal yağ filtresini çıkarma

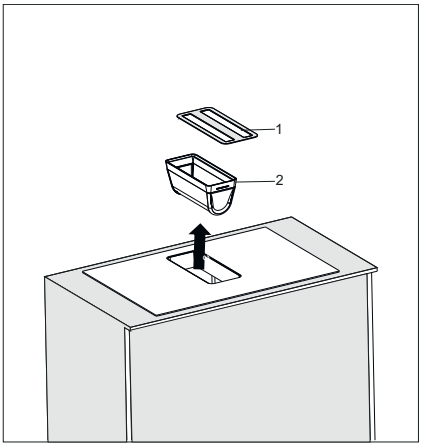

Res. 10

1- Dekoratif kapak
2- Metal Yağ Filtresi

1. ■ Metal yağ filtresini çıkarmak için önce dekoratif ızgarayı ardından metal yağ filtresini ok yönünde çıkarınız (Res. 10).

Elle temizleme

2.

NOT!

Yanlış deterjan yüzünden maddi hasar!

Metal yağ filtresini sıcak bulaşık suyunda yumuşatın ve yumuşak bir fırçayla temizleyin.

3. Metal yağ filtresini sıcak suyla durulayın.

Bulaşık makinesinde temizleme

4. Metal yağ filtresini gevşek ve dik bir şekilde ve başka bulaşık olmadan bulaşık makinesine yerleştirin.

5. Maksimum 55° C sıcaklıkla bir program başlatın.

Bulaşık makinesindeki temizlik yüzünden renk değişimleri oluşabilir. Bunlar, metal yağ filtresi işlevini olumsuz etkilemez.

Temizlikten sonra

6. Metal yağ filtresini emici bir altlığın üzerinde kurumaya bırakın.

7. **Metal yağ filtresini yerleştirme**

   Yukarıdaki işlem sıralarını tersinden uygulayarak metal yağ filtresini takınız.

Su Haznesinin Temizlenmesi

Cihazınızın içerisinde, yemek pişirme veya temizlik esnasında içerisine giren suyu tutması amacı ile su haznesi yerleştirilmiştir. Su hazne kapasitesi 1,7 lt dir.

Su haznesini haftada bir kez temizleyiniz.

UYARI!

Su haznesini bulaşık makinesine atmayınız.

– Yumuşak bir bez ile ılık sabunlu suda yıkayınız.

9 Paket İçeriği

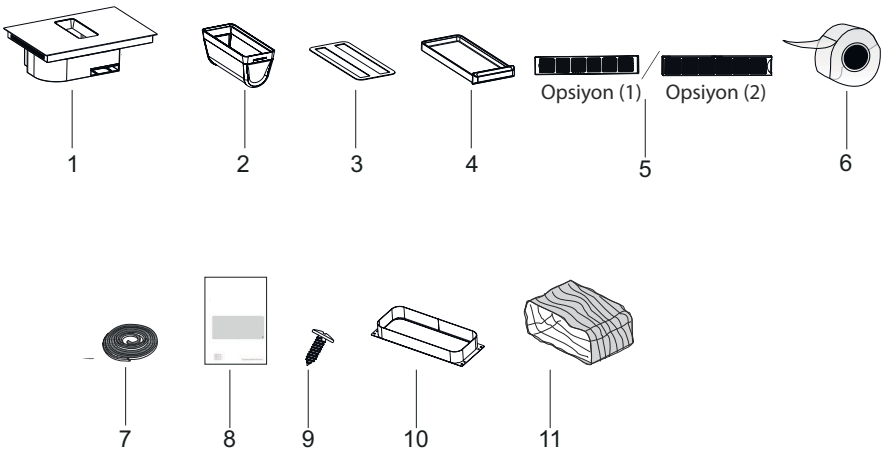

Res. 11

1- Ürün
2- Yağ Filtresi
3- Dekoratif Kapak
4- Su Haznesi
5- Karbon Filtre / Karbon Fitre Yuvası
6- Sızdırmaz Bant
7- Sızdırmaz ve ısı yalıtımlı malzeme
8- Kullanım Kılavuzu
9- 3,5X9,5 RYSB
10- Adaptör
11- Flex Boru

10 Kurulum ve Montaj

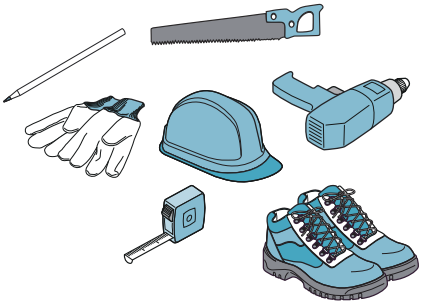

Res. 12

- Cihaz içindeki parçalar keskin kenarlı olabilir. Koruyucu ekipman kullanınız .

DİKKAT!

– Cihazın montaj yapılacağı mobilya, 90°C sıcaklığa dayanıklı olmalıdır.
– Cihazın montaj yapılacağı mobilyaya ait dayanıklılık, kesme işlemleri tamamlandıktan sonra da sağlanmış olmalıdır.
– Özellikle ince plakalarda taşıma kapasitesi ve dayanıklılık, uygun destek parçalarıyla sağlanmalıdır. Cihaz ağırlığını, ek yükleri dahil ederek göz önünde bulundurun. Kullanılan güçlendirme malzemesi, ısıya ve neme dayanıklı olmalıdır. Cihazın ağırlığı koli üzerindeki etiket üzerinde yer almaktadır.
– Kesme işlemleri sonrasında talaşları temizleyin. Kesilen yüzeyleri ısıya dayanıklı ve su sızdırmayacak şekilde kapatın.
– Çalışma plakasına kesit yüzeyi açısı 90° olmalıdır.

Kuruluma Ait Tezgah Kesim Ölçüleri

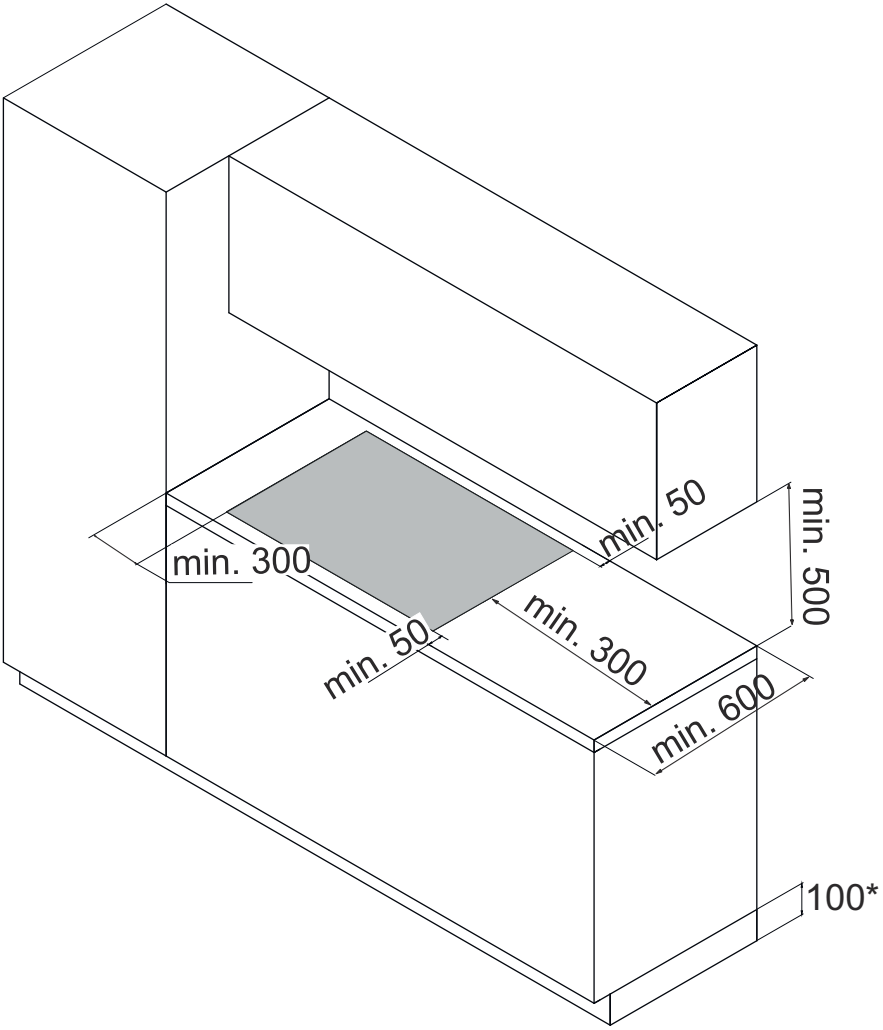

Res. 13

Tezgah ölçüleri için belirtilen güvenlik mesafelerini dikkate alınız (Res. 13).

- Cihaz ile dolabın arka ve ön kısmında yer alan mesafe min. 50 mm olmalıdır.
- Cihazın sağ ve sol tarafından min. 300 mm mesafe bırakılmalıdır.
- Tezgah derinliği min. 600 mm olmalıdır.

* Kullanılacak havalandırma kanallarına göre 100 mm. kullanımına da uygundur.

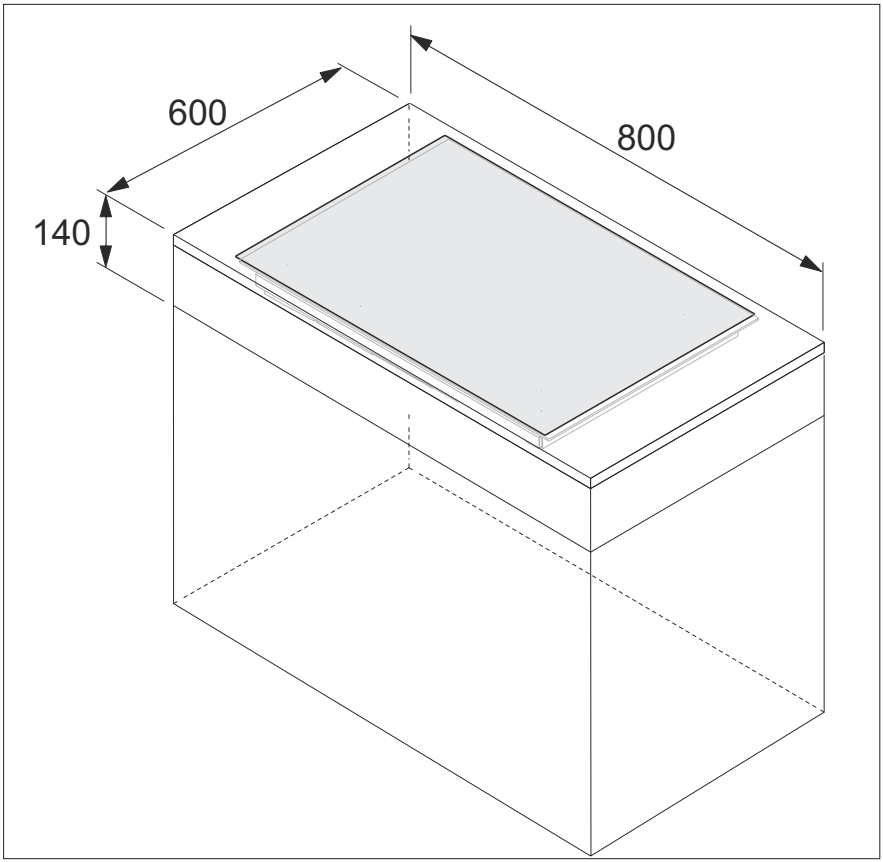

Res. 14

Minimum tezgah boyutlarında Res. 14' te ki ölçüleri dikkate alınız.

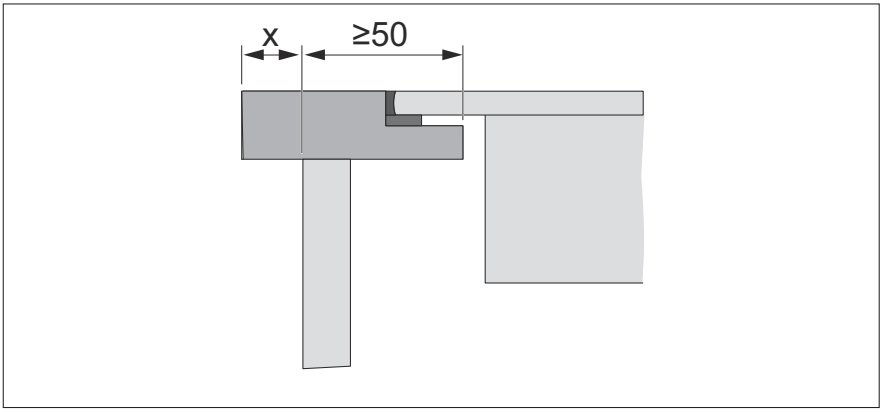

Res. 15

Tezgahınızı Res. 15' da yer alan tezgah kesitine uygun olarak ayarlayınız.

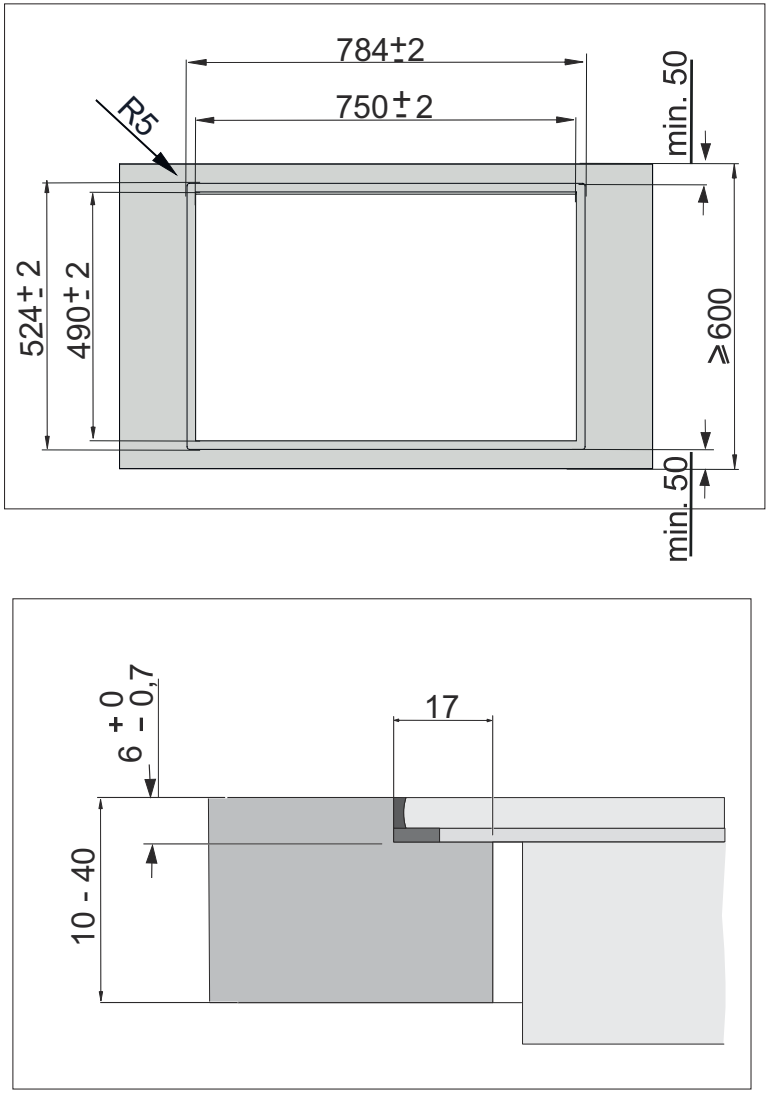

Res. 16

Gömme kurulumda; Res. 16' da yer alan tezgah kesimlerini dikkate alınız.

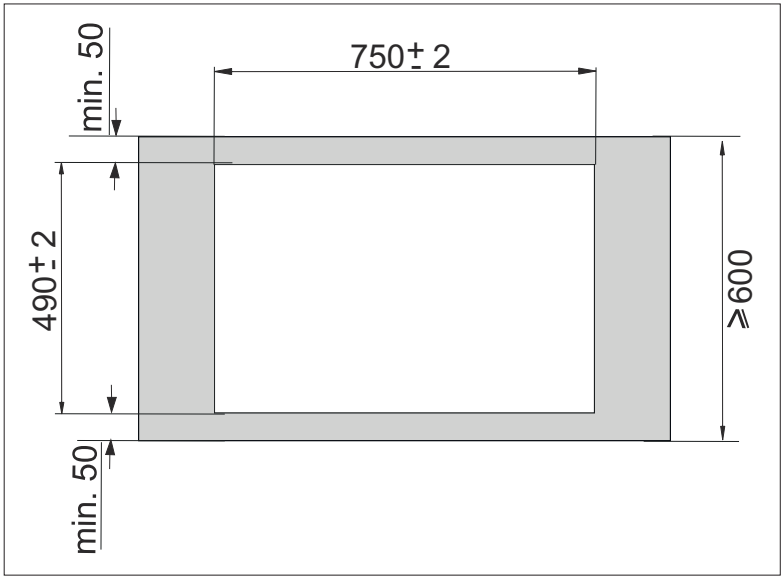

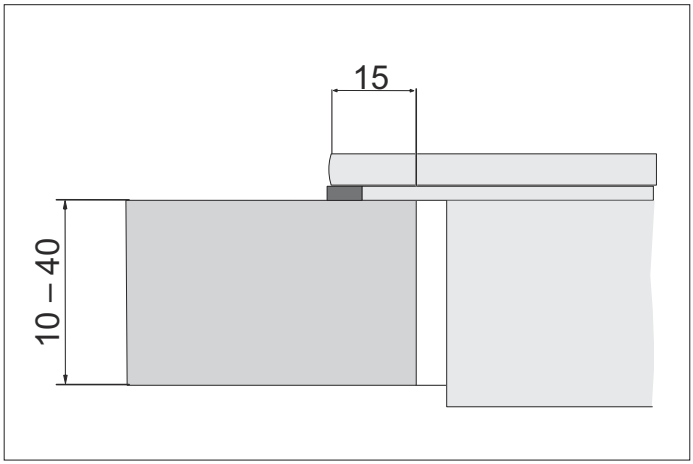

Res. 17

Tezgah üstü kurulumda; Res. 17' de yer alan tezgah kesimlerini dikkate alınız.

10.1 Montaj

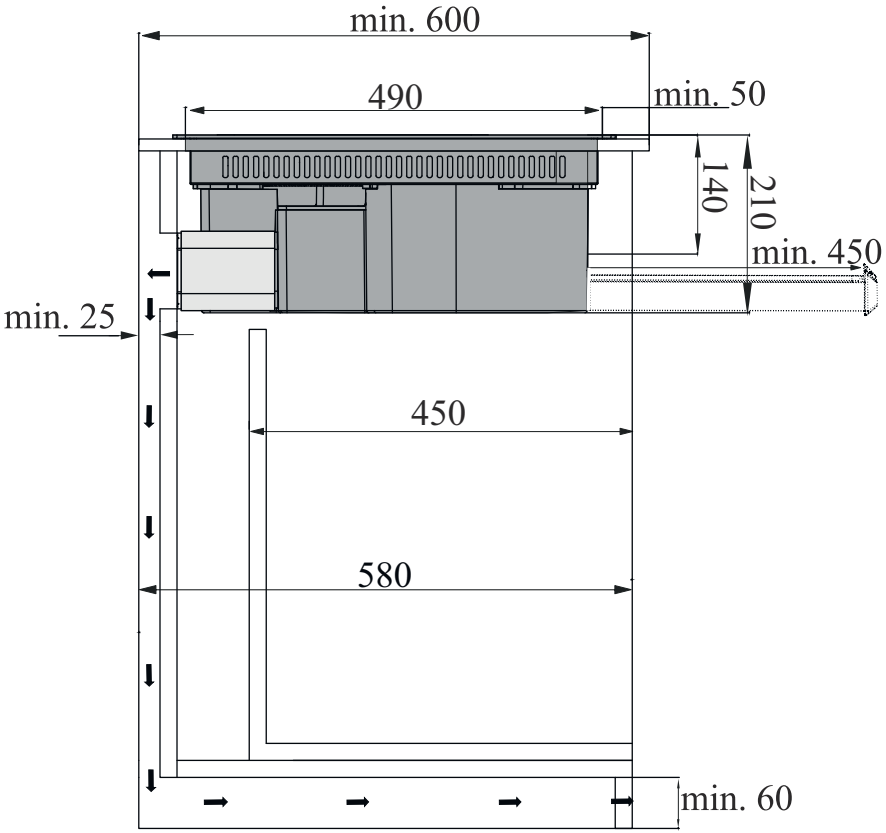

Res. 18

Devirdaim havası tezgahınızın arka duvarından çıkacaktır. Tezgahınızın arka duvarında yer alan hava çıkış mesafesi min. 25 mm' dir (Res. 18).

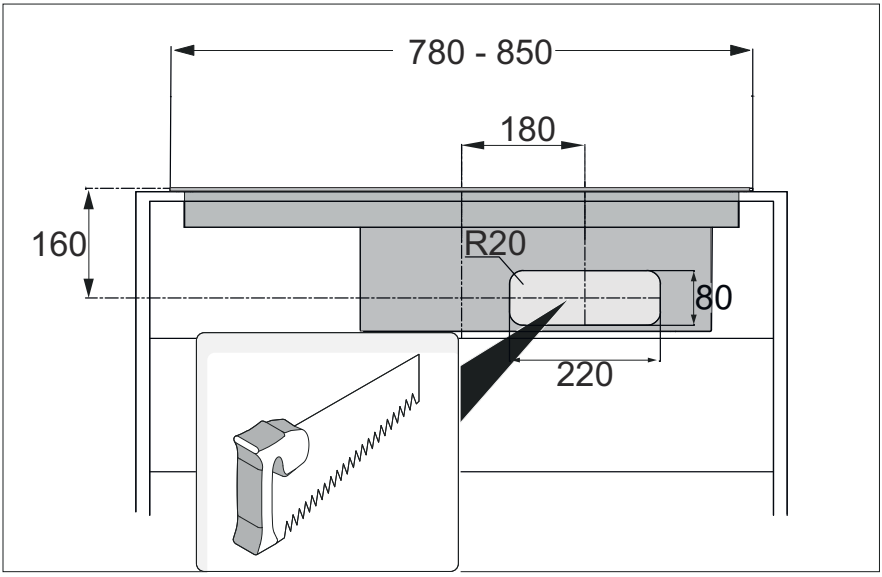

Res. 19

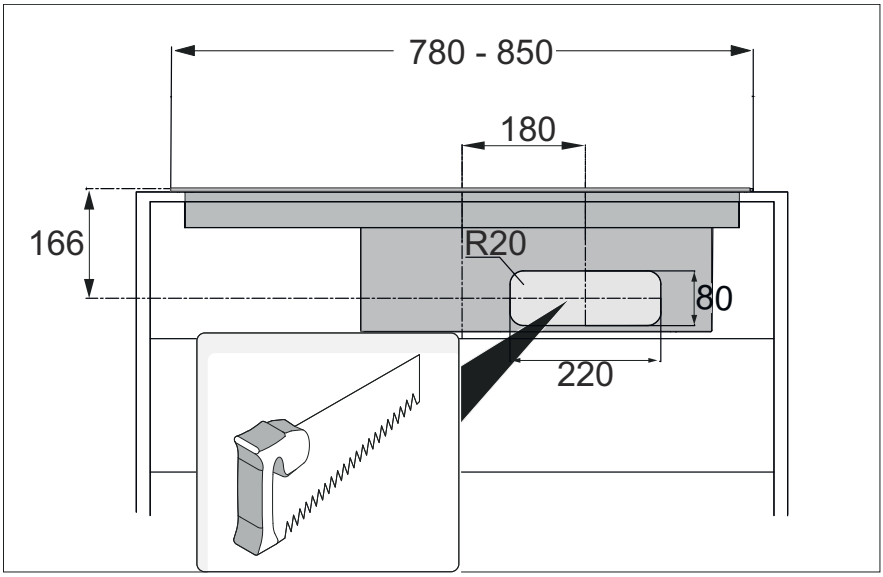

Res. 20

Tezgahınızın arka duvarını hazırlarken, arka duvarı belirtilen kesim ölçülerine uygun olarak kesiniz. Tezgah üstü kurulum için Res. 19, gömme kurulum için Res. 20' de yer alan kesim ölçülerini dikkate alınız.

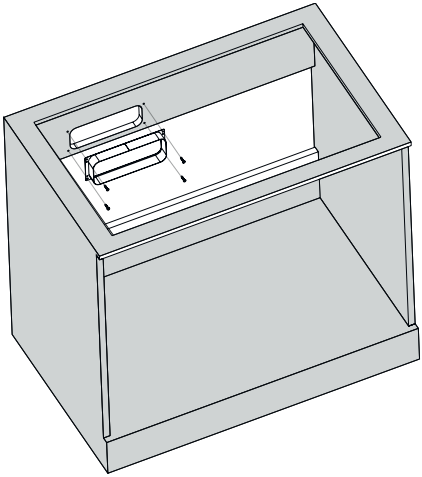

Res. 21

Tezgahınızın arka duvarında hazırlamış olduğunuz kesim bölgesine 4 adet sunta vidası ile adaptörü takınız (Res. 21).

Tezgahınızı belirtilen ölçülere uygun olarak hazırladıktan sonra aşağıda kurulum adımlarına geçiniz.

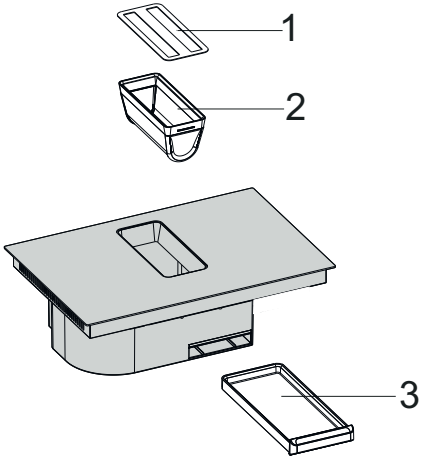

Res. 22

1- Dekoratif kapak
2- Yağ Filtresi
3- Su haznesi

Montaj sırasında dekoratif kapak, yağ filtresi ve su haznesinin düşüp hasar görmemesi için ürün içerisinden çıkarınız (Res. 22).

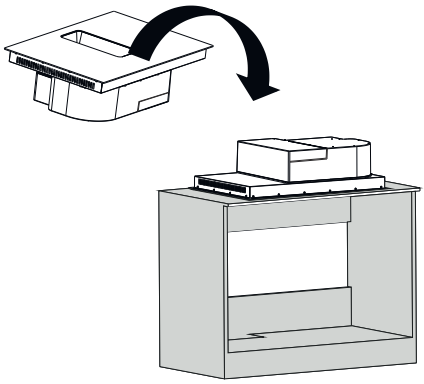

Res. 23

Ürününüzü tezgaha yerleştirmeden önce sızdırmaz ve ısı yalıtkanı malzemelerin yapıştırılması için ürünü ters bir şekilde tezgah üzerine yerleştiriniz (Res. 23).

Worktop ürünü tezgah üzerine yerleştirirken zarar görmemesine dikkat ediniz.

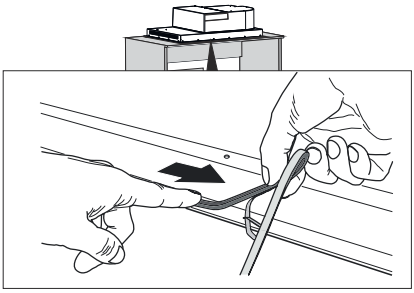

Res. 24

Paket içeriğinden çıkarmış olduğunuz ısı yalıtkanı malzemeyi bantından ayırarak ürününüze yapıştırınız (Res. 24).

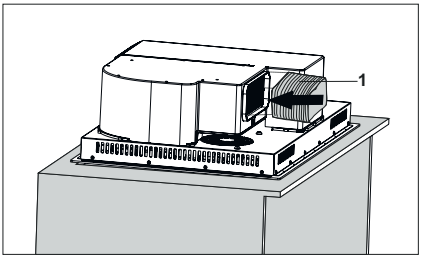

Res. 25

1- Flexi boru

Flexi boruyu ok işaretindeki gibi takınız (Res. 25).

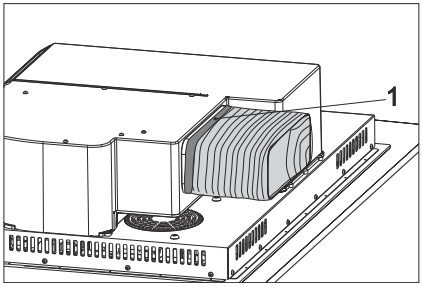

Res. 26

1- Sızdırmaz bant

Ürün ile flexi borunun birleşim noktasından hava çıkışını engellemek için birleşim kısmını sızdırmaz bant ile yapıştırınız (Res. 26).

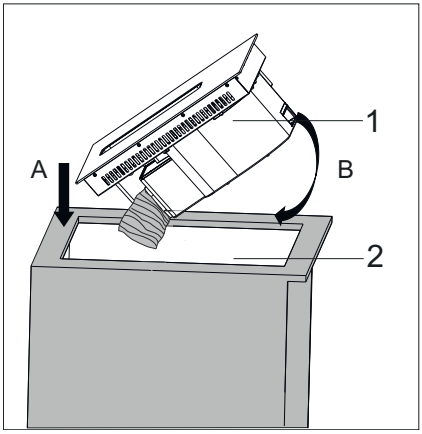

Res. 27

1- Ürün
2- Tezgah

Ürünü tezgah içerisine yerleştirmek için tezgah üzerinden kaldırıp düz konuma getiriniz.

Ürünün önce arka kısmını tezgaha yerleştiriniz (Res. 27 /A) . Ardındandan ürünün ön kısmını yerleştiriniz (Res. 27/B).

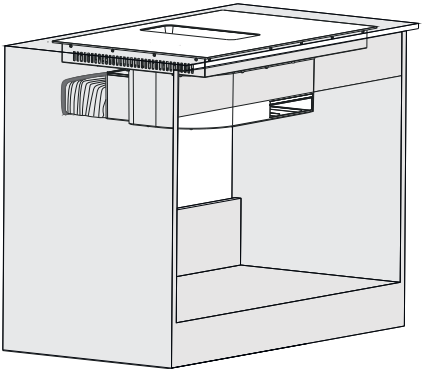

Res. 28

Ürünü tezgaha yerleştirdikten sonra flexi boruyu tezgahınızın arka duvarında yer alan adaptöre takınız (Res. 28).

Birleşim kısımlarını sızdırmaz bant ile bantlayınız.

11 ÜRÜNÜN KULLANIMI

11.1 Davlumbaz paneli



Res. 29: 72

Symbol	Description / Explanation
	Tımer butonu
	Devir azaltma tuşu
	Devir artırma tuşu
	Booster Button

Ocak kapalı iken davlumbaz fonksiyonları kullanılamaz, davlumbaz butonlarının aktif olması için ocağın açık olması gerekir.

Ocak açıldığında ekranda “0” gösterilir ve cihazdan bip sesi gelir.

Cihazınızı aktif hale getirdiğinizde 20 sn. sonra ocak ve davlumbaz aktif edilmezse sistem kapalı konuma geçer ve gösterge ledi söner.

Ocak açıldıktan sonra davlumbaz aktif edilirse ve ocak kademeleri 0’da duruyorsa 10 saniye sonra gözler kapanır, sadece led yanık kalır. 10 dakika boyunca işlem yapılmazsa davlumbaz da kapanır ve gösterge ledi söner.

Boost Butonu:

Cihaz en üst kademeye alındıktan yaklaşık 7 dakika sonra bir alt devire düşer.



Boost fonksiyonu aktif iken ekranda “b” flaşlar.

Boost fonksiyonu aktifken timer fonksiyonu aktif edilemez. Timer aktifken en üst kademeye alındığında timer iptal olur.

Filtre Uyarısı:

Cihaz 60 saat çalıştıktan sonra cihaz açık iken yaklaşık 3 saniye ekrana " C" simgesi gelir. Cihaz açıldığında veya devir değiştirildiğinde devir sayısı gösterildikten sonra yaklaşık 2 saniye “ C “ gösterilir.

Filtre süresini sıfırlama: Tuş kilidi aktif değilken ekranda "E" görülüp bip sesi duyuluna kadar (yaklaşık 5 sn.) devir azaltma butonuna basılarak filtre süresi sıfırlanır ve uyarı 60 saat tekrar dolana kadar gösterilmez.

Tımer Butonu:

Cihaz çalışırken, tımer butonuna basıldığında, 15 dakikalık kapanma zamanlayıcısı kurulur ve o devrin sayısı ekranda flaşlamaya başlar. 15 dakikalık zamanın sonunda cihaz kapanır.

Kapanma zamanlayıcısı aktif iken bu butona tekrar basıldığında timer iptal edilir ve flaşlama durur.

Timer Açık ve Ocak çalışmazsa

Timer açık olduğu süre boyunca devir azaltma ve artırma butonları ile devirler değiştirilebilir.

- Devir artırma butonları ile devirler en fazla 3. devire kadar artırabilir.
- Devir azaltma butonları ile devirler azaltılabilir ama devir 1'de iken tekrar tuşa basılırsa davlumbaz kapanır.
- Timer açıkken tekrar timer tuşuna basılırsa davlumbaz kapanır.
- Boost modunda timer kapalı olduğu için, timer açık ve çalışma yok ise boost tuşu pasif olur.

11.2 Ocak paneli

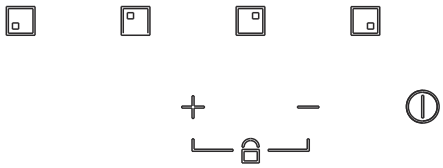

Res. 30

Symbol	Description
	Pişirme bölgesi seçim butonu
	Artı butonu
	Eksi butonu
	Açma-kapama butonu

Cihaza ilk enerji verildiğinde tüm ekranlar yaklaşık 1 saniyeliğine aktif olur. Daha sonra ⏻ butonuna yaklaşık 0,2 sn. basılarak kontroller aktif edilir ve tüm pişirme bölgesi “0” gösterilir.

Sıcak olan pişirme bölgesine ait displayde “0” ve bölgenin sıcak olduğunu gösteren ”H” sembolü sırasıyla 0,2 saniyelik zaman dilimlerinde gösterilir. Herhangi bir pişirme bölgesi aktif edilmezse kontrol ünitesi yaklaşık 10 saniye sonra kapanır.

Sıcak olan pişirme bölgesine ait ekranda “0” ve bölgenin sıcak olduğunu gösteren ”H” sembolü sırasıyla 0,5 saniyelik zaman dilimlerinde gösterilir.

Cihaz herhangi bir konumda açıkken ⏻ butonuna yaklaşık 0,2 sn. basılarak kapatılabilir. Cihaz kapandığında tüm pişirme bölgeleri kapatılır ve pişirme bölgeleri sıcak değilse tüm ekranlar kapanır.

Pişirme bölgeleri sıcak ise o bölgeye ait ekranda ”H” sembolü görünür, pişirme bölgesi soğuduğunda “H” sembolü ekranda kaybolur ve ekran kapanır.

11.2.1 Pişirme Bölgesi Seçimi ve Pişirme Kademesi Ayarlama

Pişirme bölgelerine ait 9 kademe mevcuttur.

Bu kademeler ilgili pişirme bölgesinin 7 segment ekranında gösterilir.

Pişirme gözünü aktif hale getirmek için ilgili göz butonuna basınız (0,2 sn.) , ardından artı ve eksi butonları ile pişirme kademesini belirleyiniz.

Aktif etmiş olduğunuz pişirme gözü ekranı parlak, diğer pişirme bölgeleri ekranları ise kısık şekilde yanmaya devam eder.

Pişirme kademesi 0' dan farklı ayarlandığı an pişirme bölgesi çalışmaya başlar. En fazla 9 pişirme kademesi ayarlanmaktadır.

Bir pişirme gözü çalışırken, ilgili göz butonuna basarak artı ve eksi butonları ile tekrar pişirme kademesi değiştirilebilir.

Ocağınızı aktif hale getirdiğinizde pişirme kademesi ayar tuşlarına 10sn içinde basılmazsa otomatik olarak ayar modundan çıkılır.

Pişirme kademesi ne olursa olsun ⏻ butonuna yaklaşık 0,2 sn. dokunarak tüm ısıtıcı bölgeleri kapatılabilir.

Ayar modundan çıkıldığında tüm pişirme bölgesi ekranları aynı parlaklıkta yanmaya başlar.

Pişirme kademeleri aktifken kademe seviyesine göre ısıtıcılar mevcut ısıyı kendisi otomatik ayarlayabilmek için sürekli açıp kapanır. Buna ait tablo aşağıda verilmiştir.

Kademe	Röle Döngü periyodu(sn)	Röle kapalı konum süresi(sn)	Röle çalışma yüzdesi(%)
1	64	62.1	3.00
2	64	59.8	9.3
3	52	46.4	10.8
4	52	43.9	15.6
5	52	42.1	19
6	52	35.5	32

7	52	28.5	45
8	52	18.5	64.5
9	52	-	100

11.2.2 Seçilen Herhangi bir Pişirme Bölgesi Kapatma

Pişirme gözünü kapatmak için istemiş olduğunuz pişirme gözü butonuna basarak pişirme kademesi ayarına giriniz ardından eksi butonuna basarak pişirme kademesi “0” oluncaya kadar azaltılır.

Bir diğer pişirme gözü kapatma seçeneği de ilgili pişirme gözü butonuna ( ) çift tıklanırsa ilgili gözün kademesi “0” olur. Herhangi bir tuş basımı yapılmazsa yaklaşık 10 saniye sonra ayar modu sonlanır.

Kapatılan pişirme bölgesi sıcaksa ilgili ekranda sırasıyla “H” ve “0”, sıcak değilse “0” gösterilir.

11.2.3 Tüm pişirme bölgelerini kapatma

⏻ butonuna yaklaşık 0,2 sn basılarak istenildiği zaman tüm pişirme bölgeleri kapatılabilir. Tüm pişirme bölgeleri kapatıldığında sıcak olan pişirme bölgelerine ait ekranlarda “H” görünür, sıcak olmayanlarda ise herhangi bir gösterim yapılmaz.

11.2.4 Tuş Kilidi

Artı ve eksi butonuna aynı anda yaklaşık 2 sn basıldığında tuş kilidi aktif olur, aktif ise bu işlemleri yaptığınızda pasifleştirmiş olursunuz.

Tuş kilidi aktif iken ocak kullanılamaz, tuş kilidi pasif etme dışındaki tuş basımları kabul edilmez.

Tuş kilidi aktifken tüm ekranlarda “L” gösterilir.

Tuş kiliti aktif iken ⏻ butonuna basılarak kapatılıp tekrar açılsa bile, pişirme alanlarını aktif edebilmek için tuş kilidini pasif duruma getirmek gerekir.

Tuş kilidi enerji kesintilerinde hafızada tutulmaz.

11.2.5 Pişirme Yüzeyi Sıcaklık Uyarısı

Pişirme bölgesinin çalışması kapatıldıktan sonra cam yüzeyin sıcak olduğunu ve dokunulmaması gerektiğini ifade eden “H” uyarısı ekran yer almaktadır. Pişirme böl-

gesi kapatılmış ancak ocak açık ise “0” ve “H” sırasıyla ekranda gösterilir. Ocak kapalı ise ilgili pişirme bölgesi ekranında belirli bir süre “H” gösterilir.

Yaklaşık sıcaklık güvenli bölgenin > 60°C üzerinde ise ekranda “H” gösterilir.

11.2.6 İkili Bölüm Seçme Butonu

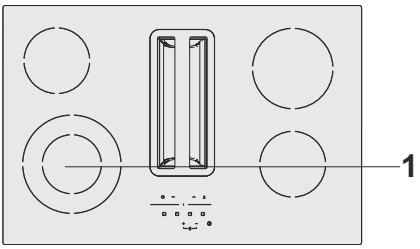

Res. 31

1- İkili Pişirme Gözü

İkili pişirme gözünü aktif veya deaktif etmek için butonuna yaklaşık 2 sn. basılı tutunuz.

İkili pişirme gözünü aktif etmek için ilgili pişirme gözü kademesi 0' dan büyük olmalı.

11.3 Güvenli Kapanma

Herhangi bir pişirme bölgesi aktif edilirse ve belirli bir süre boyunca ilgili pişirme bölgesinde herhangi bir değişiklik yapılmaz ise güvenlik nedeniyle ilgili pişirme bölgesi otomatik kapatılır.

Bir bölgenin en fazla çalışabileceği süre, seçilen pişirme seviyesine bağlıdır. Pişirme bölgesi güvenli kapanma tablosu aşağıda verilmiştir ().

Pişirme Seviyesi	Maks. Açık zaman (saat)
1	6
2	6
3	5
4	5
5	4
6	1,5
7	1,5
8	1,5
9	1,5

12 Hata görüntüleme ve sorun giderme

Cihazın normal çalışmasını engelleyen bir durum oluştuğunda hata gösterimi yapılır. Cihaz hata moduna girer devam eden bir pişirme varsa iptal edilir.

Hata kodu raporu aşağıda yer alan tabloda belirtilmiştir.

Hata Kodu	Hata açıklaması	Muhtemel hata sebebi
Er03	Sürekli tuş basımı hatası	Kontrol panelinin üzerine su ya da pişirme araçları gelmiş olabilir
Er22	Sürekli tuş basım hatası; tuş basımı 30 saniyeden uzun sürüyorsa.	Kısa devre ve işlemci arızası olabilir
Er36	NTC hatası	NTC sensörü arızası
Er01	Güç modülü hatası	Şebeke frekansı ya da güç modülünde arıza olabilir

13 GARANTİ ŞARTLARI

GARANTİ ŞARTLARI

1. Garanti süresi malın teslim tarihinden itibaren başlar **ve 2 yıldır.**

2. Bütün parçaları dahil olmak üzere malın tamamı firmamız tarafından garanti süresince garanti **kapsamındadır.**

3. Malın garanti süresi içerisinde arızalanması durumunda, tamirde geçen süre garanti süresine eklenir. Malın tamir süresi en fazla 20 iş günüdür. Bu süre mala ilişkin arızanın servis istasyonuna, servis istasyonunun olmaması durumunda, malın satıcısı, bayii, acentesi, temsilciliği, ithalatçısı veya imalatçısından birisine bildirim tarihinden itibaren başlar. Malın arızasının, 10 iş günü içinde giderilmemesi halinde; üretici veya ithalatçı, malın tamiri tamamlanıncaya kadar, benzer özelliklere sahip başka bir malı tüketicinin kullanımına tahsis etmek **zorundadır.**

4. Malın garanti süresi içinde, gerek malzeme ve işçilik, **gerekse montaj hatalarından dolayı arızalanması** halinde, işçilik masrafı, değiştirilen parça bedeli ya da başka herhangi bir ad altında hiçbir ücret talep edilmeksizin tamiri yapılacaktır.

5. Malın ayıplı olduğunun anlaşılması durumunda tüketici;

a) Satılanı geri vermeye hazır olduğunu bildirerek **sözleşmeden dönme,**

b) Satılanı alıkoyup ayıp oranında satış bedelinden indirim isteme,

c) Aşırı bir masraf gerektirmediği takdirde, bütün masrafları satıcıya ait olmak üzere satılanın ücretsiz onarılmasını isteme,

d) İmkan varsa, satılanın ayıpsız bir misli ile değiştirilmesini isteme, seçimlilik haklarından birini kullanabilir. Satıcı, tüketicinin tercih ettigi bu talebi yerine getirmekle yükümlüdür.

6. Tüketicinin ücretsiz onarım hakkını kullanması halinde malın;

a) Garanti süresi içinde tekrar arızalanması,

b) Tamiri için gereken azami sürenin aşılması,

c) Tamirinin mümkün olmadığının, yetkili servis istasyonu, satıcı, üretici veya ithalatçı tarafından bir raporla belirlenmesi, durumlarında; tüketici malın bedel iadesini, ayıp oranında bedel indirimini veya imkan varsa malın ayıpsız misli ile değiştirilmesini satıcıdan talep edebilir. Satıcı, tüketicinin talebini reddedemez. Bu talebin yerine getirilmemesi durumunda satıcı, üretici ve ithalatçı müteselsilen sorumludur. Malın ayıpsız misli ile değiştirilmesinin satıcı için orantısız güçlükleri beraberinde getirecek olması halinde tüketici, sözleşmeden dönme veya ayıp oranında bedelden indirim haklarından birini kullanabilir.

7. Malın kullanma kılavuzunda yer alan hususlara aykırı kullanılmasından kaynaklanan arızaların yanı sıra aşağıda açıklanan koşullarda, ürün garanti kapsamına girmez.

a) Garanti Belgesi üzerinde malın seri numarasında tahrifat yapıldığı haller,

b) SILVERLINE yetkili personeli ya da yetkili servisleri haricinde kişilerin cihazın tamir ve tadiline müdahale etmesi sonucu oluşan arızalar,

c) Cihaza bağlanan dış donanımdan (regülatör, kesintisiz güç kaynağı vb.) kaynaklanan arızalar,

d) Anormal voltaj düşüklüğü veya fazlalığından, hatalı elektrik tesisatından, cihazın etiketinde belirtilenden farklı bir şebeke gerilimine bağlanmasıyla oluşan **arızalar,**

e) Malın tesliminden sonraki nakiller ve yerleştirme sonucu (düşme, aşırı sarsılma, darbe vs.) oluşabilecek **arızalar,**

f) Cihazın kullanım hatalarından meydana gelen dış ve iç yüzeylerdeki bozulma, çizilme, kırılmalar ve arızalar,

g) Doğa olaylarının (yıldırım, sel, su baskını, deprem, yangın vs.) yol açacağı arızalar.

Garanti Belgesinin tekemmül ettirilerek tüketiciye verilmesi sorumluluğu tüketicinin malı satın aldığı yetkili satıcı, acente ya da temsilciliklere aittir. Tüketiciler; Şikayet ve itirazlar için tüketici mahkemelerine ve tüketici hakem heyetlerine başvurabilir. Garanti belgesi ile ilgili olarak çıkabilecek sorunlar için T.C. Ticaret Bakanlığı Tüketicinin Korunması ve Piyasa Gözetimi Genel Müdürlüğüne başvurabilir.

MÜŞTERİ SEÇİMLİLİK HAKLARI

1. Malın ayıplı olduğunun anlaşılması durumunda tüketici;

a) Satılanı geri vermeye hazır olduğunu bildirerek **sözleşmeden dönme,**

b) Satılanı alıkoyup ayıp oranında satış bedelinden indirim isteme,

c) Aşırı bir masraf gerektirmediği takdirde, bütün masrafları satıcıya ait olmak üzere satılanın ücretsiz onarılmasını isteme,

d) İmkan varsa, satılanın ayıpsız bir misli ile değiştirilmesini isteme, seçimlilik haklarından birini kullanabilir.Satıcı, tüketicinin tercih ettiği bu talebi yerine getirmekle yükümlüdür.

2. Tüketicinin ücretsiz onarım hakkını kullanması halinde malın;

a) Garanti süresi içinde tekrar arızalanması,

b) Tamiri için gereken azami sürenin aşılması,

c) Tamirinin mümkün olmadığının, yetkili servis istasyonu, satıcı, üretici veya ithalatçı tarafından bir raporla belirlenmesi, durumlarında; tüketici malın bedel iadesini, ayıp oranında bedel indirimini veya imkan varsa malın ayıpsız misli ile değiştirilmesini satıcıdan talep edebilir.
Satıcı, tüketicinin talebini reddedemez.
Bu talebin yerine getirilmemesi durumunda satıcı, üretici ve ithalatçı müteselsilen sorumludur. Malın ayıpsız misli ile değiştirilmesinin satıcı için orantısız güçlükleri beraberinde getirecek olması halinde tüketici,sözleşmeden dönme veya ayıp oranında bedelden indirim haklarından birini kullanabilir. Tüketiciler; Şikayet ve itirazlar için tüketici mahkemelerine ve tüketici hakem heyetlerine başvurabilir.

Res. 32

14 GARANTİ BELGESİ

GARANTİ BELGESİ

MALIN

Cinsi DAVLUMBAZ / OCAK

Markası SILVERLINE

Modeli .....

Ürün Kodu .....

Seri No .....

SATICI FİRMANIN

Unvanı .....

Adresi .....

.....

Tel-Faks .....

Fatura Tarihi .....

Fatura No .....

Yetkili Kaşe ve İmza .....

Teslim Tarihi ve Yeri .....

ALICININ

Adı, Soyadı .....

Adresi .....

.....

Tel .....

Azami Tamir Süresi 20 İşgünü

Garanti Süresi 2 Yıl

SILVERLINE EV GEREÇLERİ
SATIŞ VE PAZARLAMA ANONİM ŞİRKETİ
Defterdar Mah. Otakçılar Cad.
No:78 K:2 İ.K:19 P.K:34050 Eyüp / İST
Tel: 0 212 484 4800 Faks: 0 212 481 40 08
Marmara Kurumlar VD. 769 028 9456 İTO:549979
Mersis NO:0769028945600018

ÜRETİCİ FİRMA / MANUFACTURER COMPANY

SILVERLINE Ev Gereçleri Satış ve Pazarlama A.Ş.
Defterdar Mah. Otakçılar Cad. No: 78 Kat:2 İç Kapı No:19
Eyüp / İstanbul P.K. 34050
Tel: 0 212 484 48 00 Faks: 0 212 481 40 08

444 4 758

SILVERLINE

www.silverline.com

Res. 33

Üretici Firma / Manufacturer Company
Silverline Ev Gereçleri Satış ve Pazarlama A.Ş. Defterdar Mah. Otakçılar Cad. No: 78 Kat:2 İç Kapı No:19 Eyüp / İstanbul / Turkey P.K. 34050
+90 212 484 48 00 (pbx) +90 212 481 40 08